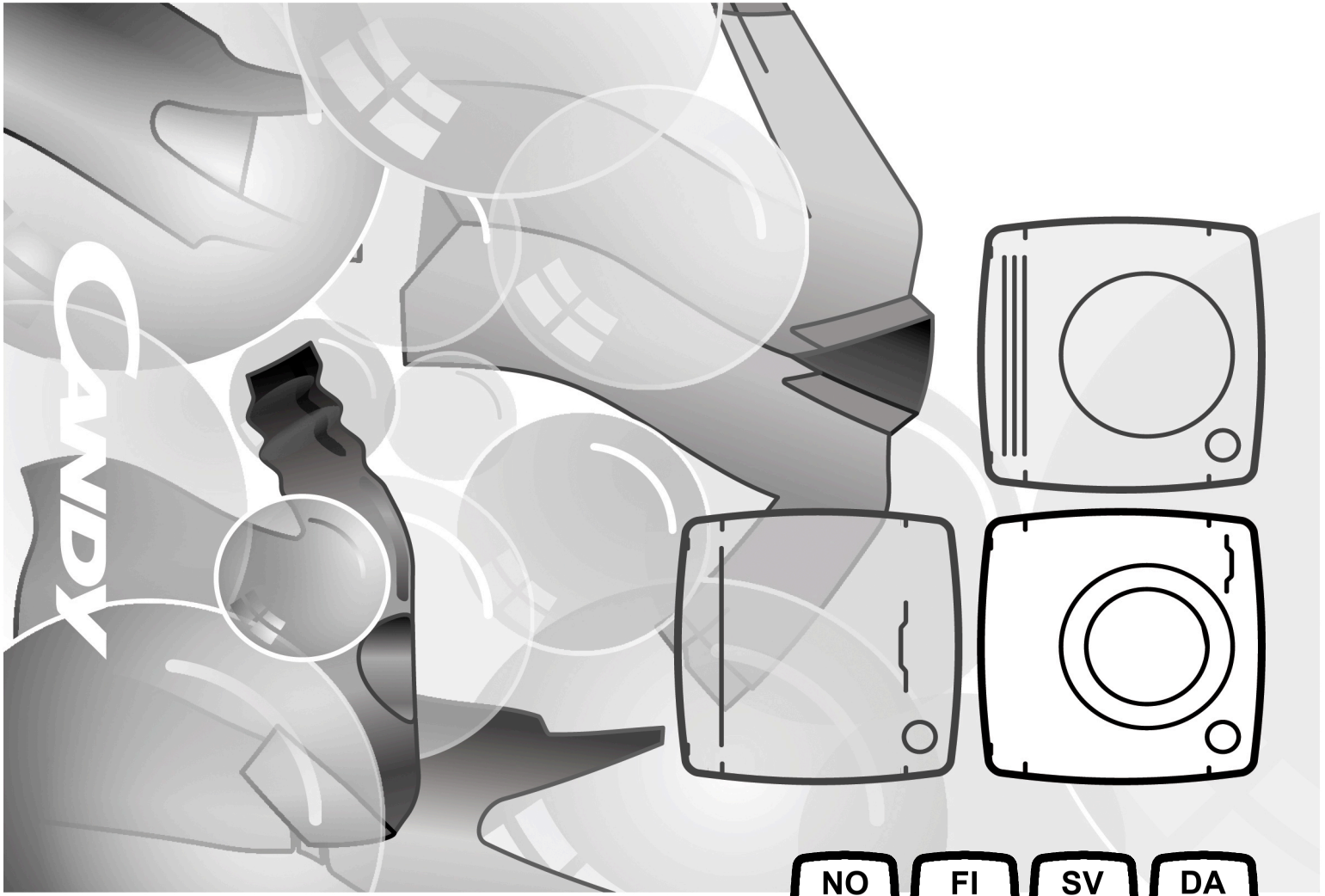

NO FI SV DA

Tak for dit valg af dette produkt.
Vi er stolte over at levere det ideelle produkt til dig og den bedste fuldkomne serie af husholdningsapparater til dine daglige rutiner.

Læs omhyggeligt denne manual for korrekt og sikker anvendelse og for hjælpsomme tips om effektiv vedligeholdelse.

Brug kun vaskemaskinen efter du omhyggeligt har læst disse instruktioner. Vi anbefaler, at du holder denne manual klar ved hånden og i god stand til mulige fremtidige ejere.

Hvert produkt er identificeret med en unik 16-cifret kode, også kaldet "serienummer", som står på klistermærket på bagsiden af apparatet (ved åbningen) eller i dokumentkuverten indeni produktet. Denne kode er et slags specifikt produkt-ID-kort, som du skal bruge for registrere det, og hvis du kontakter servicecenter.

Miljøbetingelser

Dette apparat er mærket i henhold til det europæiske direktiv 2012/19/EU om affald af elektrisk og elektronisk udstyr (WEEE).
Affald af elektrisk og elektronisk udstyr (WEEE) indeholder både forurenende dele (som kan have negative konsekvenser for miljøet) og grundkomponenter (som kan genanvendes). Det er vigtigt at underlægge affald af elektrisk og elektronisk udstyr (WEEE) specifikke behandlinger for at fjerne og skaffe sig af med alle forureningskilder på den rigtige måde og udvinde og genbruge alle materialer.

Det enkelte individ kan spille en vigtig rolle i at sikre, at affald af elektrisk og elektronisk udstyr (WEEE) ikke bliver et miljømæssigt problem; det er altafgørende, at følge nogle grundlæggende regler:

- affald af elektrisk og elektronisk udstyr (WEEE) må ikke behandles som husholdningsaffald.
- affald af elektrisk og elektronisk udstyr (WEEE) skal afleveres til det relevante indsamlingssted, som administreres af kommunen eller registrerede firmaer. Der findes i mange lande afhentning ved husstanden af store affald af elektrisk og elektronisk udstyr (WEEE)-produkter.

Når du køber et nyt apparat, er det i mange lande således, at det gamle apparat kan returneres til forhandleren, som skal hente det gratis fra gang til gang, så længe apparatet er en lignende type og har de samme funktioner, som det leverede apparat.

Indhold

1. GENERELLE SIKKERHEDSREGLER

2. MONTERING

3. VASKEMIDDELSBAKKEN

4. PRAKTISKE TIPS

5. RENGØRING OG VEDLIGEHOLDELSE

6. KVIKBRUGERGUIDE

7. STYRING OG PROGRAMMER

8. FEJLFINDING OG GARANTI

1. GENERELLE SIKKERHEDSREGLER

- Hensigten med dette apparat er, at det bruges til husholdningsformål eller lignende såsom:
  - Personalekøkkenområder i butikker, kontorer og andre arbejdsmiljøer;
  - Stuehuse;
  - Af klienter på hoteller, moteller og andre lignende boligmiljø;
  - Bed & breakfast-miljøer.

  Anden brug af dette apparat end i husholdningsmiljø eller til typiske husholdningsformål, som kommerciel brug af eksperter eller trænede brugere, udelukkes, selv ved de ovennævnte anvendelser. Hvis dette apparat anvendes på en måde, ikke i overensstemmelse med dette, kan det reducere apparatets levetid og annullere producentens garanti. Ethvert ansvar for skade på apparatet eller anden skade eller tab i forbindelse med brug, der ikke er i overensstemmelse med hjemlig eller husholdningsbrug (selv hvis apparatet befinder sig i et hjemme- eller husholdningsmiljø), vil ikke blive accepteret af producenten, i fuld overensstemmelse med gældende lovgivning.

- Dette apparat kan bruges af børn fra 8 år og op, og af personer med reduceret fysiske, sansende eller mentale evner, eller manglende erfaring og viden, hvis de er under opsyn eller gives instruktioner angående brugen af apparatet på en sikker måde og forstår de medfølgende risici.
  Børn må ikke lege med apparatet.
  Rengøring og vedligeholdelse må ikke udføres af børn uden opsyn.

- Børn bør være under opsyn for at sikre, at de ikke leger med apparatet.

- Børn under 3 år bør holdes væk, medmindre de er under konstant opsyn.

- Hvis ledningen er beskadiget, skal den udskiftes med en speciel ledning eller en samling, der er tilgængelig hos producenten via deres Service.

- Brug kun de medfølgende slanger til vandforsyning stilslutningen (genbrug ikke gamle slanger).

- Vandtrykket skal være mellem 0,05 MPa og 0,8 MPa.

- Vær sikker på, at et tæppe ikke blokerer maskinens bund og ventilationsåbningerne.

- Efter montering skal apparatet placeres således at stikket er tilgængeligt.

- Maks. kapacitet for tørt tøj afhænger af den brugte model (se kontrolpanel).

- For at se apparatets bilagskort refereres der til producentens hjemmeside.

Elektriske forbindelser og sikkerhedsanvisninger

- De tekniske detaljer (forsyningsspænding og indgangseffekt) er angivet på produktets typeskilt

- Sørg for, at det elektriske system er jordforbundet, overholder al gældende lovgivning og at (el)stikkontakten er kompatibel med apparatets stik. Hvis ikke, så søg professionel hjælp.

- Brug endelig ikke omformere, flerstikdåser eller forlængerledninger.

- Før rengøring og vedligeholdelse af maskinen, skal stikket tages ud og vandhanen lukkes.

- Træk ikke i ledningen eller apparatet for at trække maskinens stik ud.

- Vær sikker på, at der ikke er vand i tromlen før døren åbnes.

⚠ ADVARSEL:
vandet kan nå meget høje temperaturer under vask.

- Udsæt ikke vaskemaskinen for regn, direkte sollys eller andet vejr.

- Ved flytning, så løft ikke vaskemaskinen i håndtagene eller bakkerne; under transport placér da aldrig åbningen på vognen. Vi anbefaler, at to personer løfter vaskemaskinen.

- I tilfælde af defekt og/eller funktionsfejl, så sluk for vaskemaskinen, luk for vandhanen og pil ikke ved apparatet. Tag omgående kontakt til kundeservicecenteret og brug kun originale reservedele. Undladelse af at følge disse instruktioner kan udgøre risici for apparatets sikkerhed.

2. MONTERING

- Afskru de **2** øverste **skruer (A)**, aftag låget ved at skubbe det af vandret **(fig. 1)**, og fjern beskyttelsen af karton.

- Afskru de **2 støttebeslag (B)** på tværstykket (med en **H. 19** nøgle), og aftag afstandsstykkerne af polystyren **(C)** under det **(fig. 2)**.

⚠ ADVARSEL:
Undlad at montere de 2 støttebeslag (B) igen.
Undlad at fjerne afstandsstykkerne (D) over tværstykket.

- Vip maskinen fremad, og fjern plastikposerne med de **2 polystyrenblokke** på siderne ved at trække nedad **(fig. 3)**.

- Sæt låget tilbage på plads med de **2 skruer (A)**. Når bordpladen monteres, skal det sikres, at styretappene sættes korrekt ind i deres langhuller på siden af skabet som vist i **fig. 4**.

⚠ ADVARSEL:
Hold emballagematerialerne uden for børns rækkevidde.

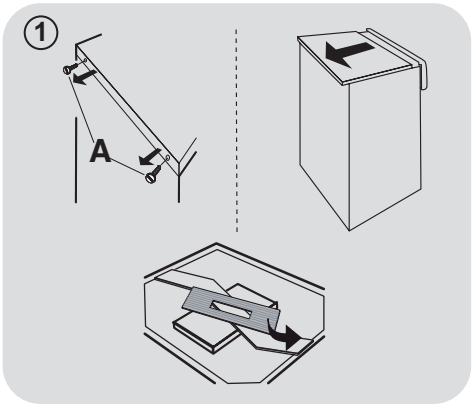

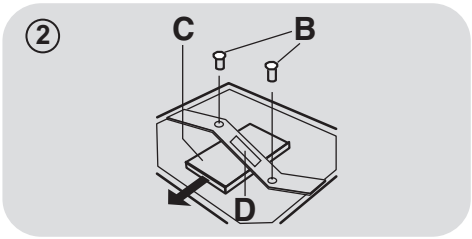

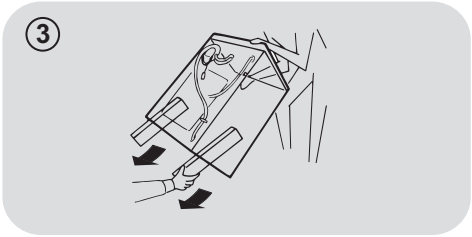

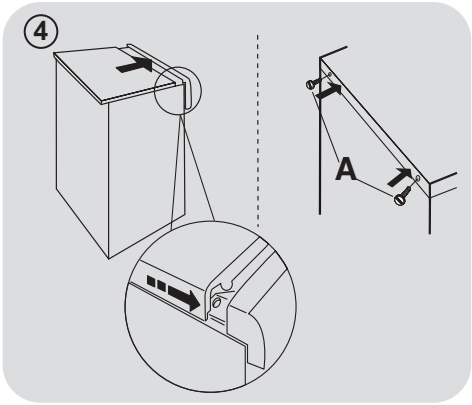

- Sæt den profilerede plastikplade ind i maskinens bund som vist i **fig. 5**.

⑤

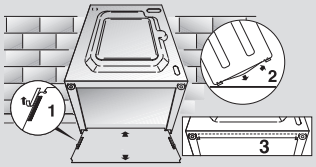

Hydrauliske forbindelser

Tilslut indløbsslangen til vandhanen **(fig. 6)**, brug kun slangen som følger med apparatet (genbrug ikke den gamle slange).

⑥

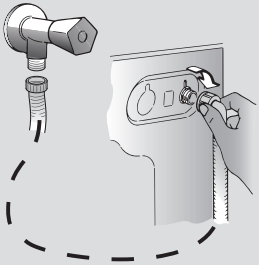

AQUASTOP (fig. 7)

(findes kun på visse modeller)

En enhed i forsyningsrøret, der stopper vandstrømningen hvis røret forfalder; i dette tilfælde vil et rødt mærke vises i vinduet **(A)** og røret skal skiftes ud. For at skrue bolten løs, så tryk på envejslåsemekanismen **(B)**.

⑦

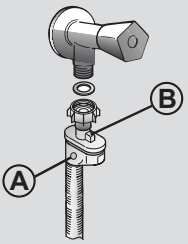

Placering

- Før vaskemaskinen mod væggen, pas på at røret ikke bøjes eller mases, og placér afløbsrøret i badekarret eller, fortrinsvis, forbind det til et afløbsrør, mindst 50 cm højt med en diameter større en vaskemaskinens rør (**fig. 8**).

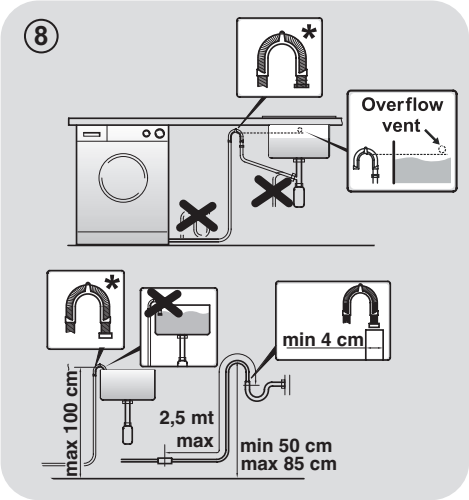

* *TILBEHØR SÆLGES SÆRSKILT*

- Nivellér apparatet med fødderne som illustreret på **figur 9**:
  - **a**. drej bolten med uret for at løsne skruen;
  - **b**. rotér foden for hæve eller sænke den indtil den når gulvet;
  - **c**. lås foden ved at stramme bolten, indtil den når bunden af vaskemaskinen.
- Tilslut apparatet til stikkontakten.

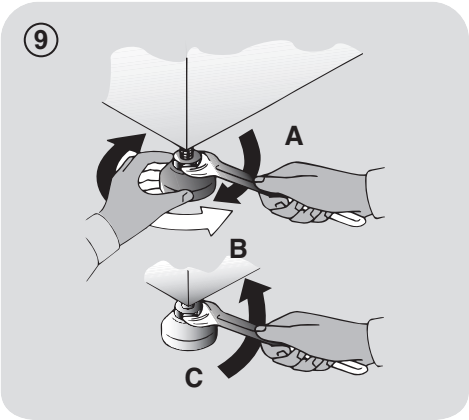

⚠ ADVARSEL:

Kontakt kundeservicecenteret hvis ledningen skal udskiftes.

I installation fejl er ikke omfattet af producentens garanti.

3. VASKEMIDDELSBAKKEN

Vaskemiddelsbakken er inddelt i **2** rum som vist på **figur 10**:

- **rum "1"**: til vaskemiddel.
- **rum "2"**: til specielle tilsætningsmidler, blødgøringsmidler, stivelse osv.;

⚠ ADVARSEL:

Hæld kun flydende produkter i rum "2". Vaskemaskinen er indstillet til automatisk dosering af skyllemidler for hvert program under sidste skylning.

⚠ ADVARSEL:

nogle vaskemidler er svære at fjerne. I dette tilfælde anbefaler vi at bruge den specifikke holder, til placering i tromlen.

⑩

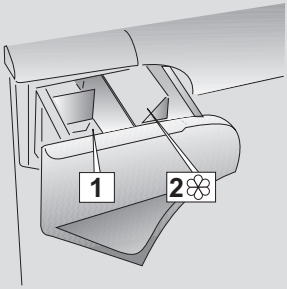

4. PRAKTISKE TIPS

Påfyldningstips

Ved sortering af vasketøj så sørg for:

- at have fjernet metalliske objekter så som hårspænder, nåle og mønter fra vasketøjet;
- at have knappet pudebetræk, lukket lynlåse, snøret løse stropper og lange bånd;
- at have fjernet ringe fra gardiner;
- at have læst vaskemærker i tøjet grundigt;
- at have fjernet alle genstridige pletter med pletfjernere.

- Ved vask af tæpper, sengetøj og andre tungere stoffer anbefaler vi, at du at undgår centrifugering.

- Ved uldvask skal du kontrollere, at genstanden kan maskinvaskes. Kontrollér tekstilmærket.

- Efterlad maskinens låge let åben mellem vaskene for at undgå, at der kan udvikles dårlige lugte inde fra maskinen.

Nyttige spareråd

Tip til at spare penge og skåne miljøet, når du bruger maskinen.

- Fyld maskinen til den største kapacitet, der vises ud for hvert program i programoversigten - dermed kan du SPARE energi og vand.

- Støj og resterende fugt i vasketøjet er betinget af centrifugehastigheden. En hurtigere centrifugering giver mere støj og mindre restfugt i vasketøjet.

- De mest effektive programmer til kombineret lavt vand- og energiforbrug er normalt dem, der varer længst og har lavest temperatur.

Maksimér portionsstørrelsen

- Opnå den bedste udnyttelse af energi, vand, vaskemiddel og tid ved at bruge den anbefalede maksimale portionsstørrelse. Spar op til 50% energi ved at vaske med én fuld portion i stedet for 2 halve portioner.

Har du brug for at forvaske?

- Kun til meget snavset vasketøj! SPAR vaskemiddel, tid, vand og mellem 5 til 15% energiforbrug ved IKKE at vælge forvask ved let til mellemsnavset vasketøj.

Ønskes varm vask?

- Forbehandle pletter med pletfjerningsmiddel eller læg i blød før vask, for at reducere brugen af varm vask programmet. Spar energi ved brug af vaskeprogrammer med lav temperatur.

Før du bruger et tørreprogram (VASKEMASKINE-TØRRETUMBLER)

- SPAR energi og tid, ved at vælge en høj centrifugeringshastighed for at reducere vandindholdet i vasketøjet, før du bruger et tørreprogram.

Dosering af vaskemiddel

Nedenstående er en **kort vejledning** med tips og råd **om brug af vaskemiddel**.

- Brug kun vaskemidler, der er egnet til maskinvask.

- Vælg dit vaskemiddel efter stoftype (bomuld, finvask, syntetisk, uld, silke osv.), farven, snavstype og -grad og den programmerede vasketemperatur.

- For at bruge den rigtige mængde vaskemiddel, blødgøringsmiddel eller andre tilsætningsstoffer skal du omhyggeligt følge producentens anvisninger hver gang: **Med korrekt anvendelse af maskinen med den korrekte dosis undgår du spild og reducerer dermed belastningen af miljøet.**

Ved vask af meget snavset hvidt vasketøj, anbefaler vi at bruge bomuldsprogrammer på 60°C eller derover og et normalt vaskepulver (ekstra kraftigt), der indeholder blegemidler, og som ved mellem/høje temperaturer giver fremragende resultater.

For vaske mellem 40°C og 60°C skal den anvendte type vaskemiddel passe til stoffets type og niveauet af snavs.
Normalt pulver er egnet til "hvide" eller farvede faste stoffer som er meget snavsede, mens flydende vaskemiddel eller "farvebeskyttende" pulver er egnet til farvede stoffer med let snavs.

For vaske under 40°C anbefaler vi, at bruge flydende vaskemidler eller vaskemidler, som er specifikt egnede til vaske ved lave temperaturer.

Ved vask af uld eller silke, brug kun vaskemiddel specifikt udarbejdet til disse stoffer.

- For meget vaskemiddel giver for meget skum, så programmet ikke udføres korrekt. Det kan også forringe kvaliteten af vask og skylning.

Brugen af økologisk vaskemiddel uden fosfater kan have følgende effekt:

- **mere grumset afløbsvand:** Denne effekt er forbundet med de frigjorte zeolitter, hvilket ikke har nogen negativ indvirkningen på effektiviteten af rensningen.
- **hvidt pulver (zeolitter) på vasketøjet ved slutningen af vasken:** dette er normalt, og det hvide pulver absorberes ikke af stoffet og ændrer ikke dets farve.
- **skum i vandet ved sidste skylning:** dette betyder ikke nødvendigvis dårlig skylning.
- **omfattende skum:** Dette er ofte på grund af de anioniske overfladeaktive stoffer i vaskemidler, som er svære at fjerne fra vasketøjet.
  I dette tilfælde, så skyl ikke igen for eliminere dette: det vil ikke hjælpe overhovedet.

Hvis problemet fortsætter eller du har mistanke om en fejl skal du straks kontakte et autoriseret kundeservicecenter.

5. RENGØRING OG VEDLIGEHOLDELSE

Ved at passe din maskine korrekt kan du forlænge dens levetid.

Udvendig rengøring af maskinen

- Tag maskinen ud af stikkontakten.
- Rengør maskinens udvendige kabinet med en fugtig klud og **UNDGÅ SKUREMIDLER, ALKOHOL OG/ELLER FORTYNDERE**.

Rengøring af bakke

- Det anbefales at rengøre sæbeskuffen regelmæssigt, for at undgå ophobning af rester af vaskemiddel og additiver.
- Aftag skuffen forsigtigt men med fast hånd.
- Rens skuffen under rindende vand og sæt den tilbage i sit rum.

Rensning af pumpefilter

- Maskinen har et specialfilter, der fanger større aflejringer, der kan blokere aftømningssystemet, for eksempel knapper eller mønter (afhængigt af modellen overvejes version **A** eller **B**).

Vi tilråder at kontrollere og rense filteret 5 eller 6 gange årligt.

- Tag maskinen ud af stikkontakten.
- Før filteret skrues ud anbefaler vi, at du placerer en absorberende klud under det for at holde gulvet tørt.
- Drej filteret mod uret indtil stoppunktet i den vertikale position nås.
- Fjern og rengør filteret; sæt det derefter i igen ved at dreje med uret.

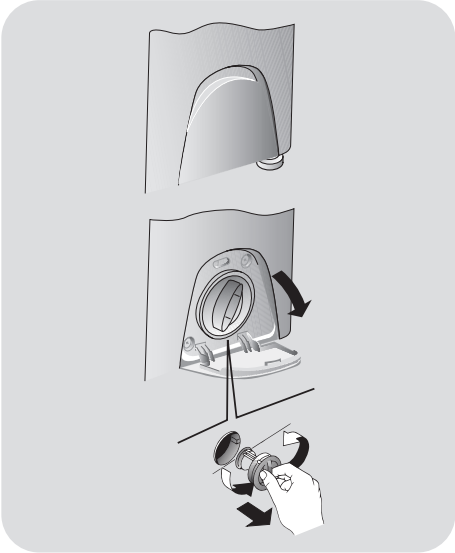

Forslag ved længere manglende brug

- Hvis maskinen opbevares i et uopvarmet rum i længere tid, skal alt tilbageværende vand hældes helt ud af slangerne.
- Tag maskinen ud af stikkontakten.
- Frigør røret fra stroppen, sænk det ned og dræn al vandet ned i et kar.
- Fastgør afløbsrøret med stroppen bagefter.

6. KVIKBRUGERGUIDE

Denne vaskemaskine tilpasser automatisk vandniveauet til vaskens type og størrelse. Dette system medfører nedsat energiforbrug og en fornuftig reducering af vasketider.

Programvalg

- Tænd for vaskemaskinen og vælg det ønskede program.
- Justér vasketemperaturenhvis nødvendigt, og tryk på knappen "valgmuligheder" hvis nødvendigt.
- Tryk på knappen **START/PAUSE** for at starte vasken.

Hvis der opstår strømsvigt, mens maskinen kører, og når strømmen kommer igen, vil maskinen genstarte fra starten af den fase, den var i, da strømmen svigtede.

- Ved afslutningen af programmet vises meddelelsen "End" ("Slut") på displayet, eller i nogle modeller vil alle vaskeetape-indikatorlamperne tændes.

Vent til DØR LÅST-indikatorlys er slukket, før du åbner døren.

- Sluk for vaskemaskinen.

Ved enhver type vask, bør programoversigten rådføres og rækkefølgen for brug følges som angivet.

Tekniske data

Vandtryk.:
min 0,05 Mpa / max 0,8 Mpa

Centrifugerings hastighed:
se oversigt.

Tilslutnings/ Forsikring/ Drift spænding:
se oversigt.

7. STYRING OG PROGRAMMER

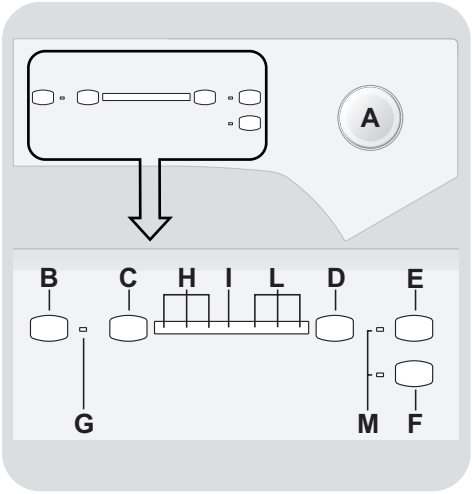

A Programvælger med FRA-knap position (OFF)
B START/PAUSE-knap
C UDSKYD START-knap
D CENTRIFUGERINGSVALG-knap
E AQUAPLUS-knap
F KOLD VASK-knap
G Indikatorlys for PROGRAMSTART
H UDSKYD STARTTIDSPUNKT / VASKEETAPE-indikatorlys
I DØR LÅST-indikatorlys
L Indikatorlys for CENTRIFUGEHASTIGHED
M Indikatorlys for INDSTILLINGSKNAPPER

Åbning af døren

En særlig sikkerhedsanordning forhindrer døren i at blive åbnet umiddelbart efter afslutningen af cyklussen.
Vent 2 minutter efter vaskecyklussen afsluttes og lampen "Dørsikkerhed" er slukket, før du åbner døren.

Programvælger med FRA position (OFF)

Når du vælger et program vil indikatorlamperne relateret til temperatur og centrifugering for denne cyklus lyse op.

N.B.: For at slukke for maskinen, skal du dreje programvælgeren til positionen FRA.

- Tryk på **START/PAUSE**-knappen, for at starte den valgte cyklus.
- Når et program er valgt, forbliver programvælgeren stationær på det valgte program, indtil cyklussen slutter.
- Sluk for vaskemaskinen, ved at dreje vælgeren til **FRA**.

Programvælgeren skal returneres til FRA - positionen ved slutningen af hver cyklus, eller når du starter en efterfølgende vask, før du kan vælge og starte et nyt program.

START/PAUSE-knap

Luk lågen FØR du vælger knappen START/PAUSE.

- Tryk for at starte den valgte cyklus (i henhold til den valgte cyklus vil én vaskeetape-indikatorlampe lyse).

Når der er trykket på START/PAUSE-knappen, kan det tage nogle sekunder, før maskinen begynder at arbejde.

SÆTTE MASKINEN PÅ PAUSE

- Tryk knappen **START/PAUSE** ind i **2** sekunder (nogle indikatorlamper og den tilbageværende viste tid blinker og viser dermed, at maskinen er sat på pause).

Af sikkerhedsgrunde kan lågen i visse faser af vaskeprogrammet kun åbnes, hvis vandstanden er under den nederste kant, og hvis temperaturen er under 45°C. Hvis disse betingelser er opfyldt, skal du vente på, at lyset for DØR LÅST slukkes, før du åbner døren.

- Tryk på **START/PAUSE**-knappen igen for at genstarte programmet fra det sted, hvor det blev sat på pause.

ANNULLERING AF PROGRAMMET

- For at annullere programmet, skal du indstille vælgeren til **FRA**-positionen.

UDSKYD START-knap

- Apparatets starttidspunkt kan indstilles med denne knap, hvilket vil udskyde starten med **3**, **6** eller **9** timer.
- Fortsæt som følger for at indstille en udskudt start:
  - Vælg et program.
  - Vent til et af indikatorlysene for centrifugehastighed tændes.
  - Tryk på knappen (hver gang der trykkes på knappen vil starten blive udskudt med hhv. **3, 6** eller **9** timer og den tilsvarende tidsindikator vil blinke).

- Tryk på **START/PAUSE**-knappen for at begynde den udskudte start (indikatorlampen forbundet med det valgte udskydelses starttidspunkt holder op med at blinke og forbliver tændt). Ved afslutningen af den ønskede tidsudskydelse vil programmet starte.

- Det er muligt at annullere den forsinkede start ved at dreje programvælgeren til **FRA**-positionen.

Hvis der opstår strømsvigt, mens maskinen kører, og når strømmen kommer igen, vil maskinen genstarte fra starten af den fase, den var i, da strømmen svigtede.

CENTRIFUGERINGSVALG-knap

- Ved at trykke på denne knap kan den største hastighed reduceres, og hvis du ønsker det, kan centrifugeprogrammet afbrydes (indikatorlyset for centrifugehastighed er slukket).

- Hvis etiketten ikke angiver specifikke oplysninger, er det muligt at anvende den maksimale centrifugering angivet for programmet.

For at undgå skader på stoffet, er det ikke muligt at øge hastigheden over det maksimalt tilladte for hvert program.

- For at genaktivere centrifugeringen, skal du trykke på knappen indtil du når den centrifugeringshastighed, du vil indstille.

- Det er muligt at ændre centrifugeringshastigheden uden at afbryde maskinen.

Overdosering af vaskemiddel kan forårsage overdreven skumdannelse. Hvis maskinen registrerer tilstedeværelsen af for meget skum, kan centrifugeringen udelukkes eller programmet kan forlænges og vandforbruget øges.

Hvis indholdet er ubalanceret, er maskinen udstyret med en særlig elektronisk anordning, der forhindrer centrifugering. Dette reducerer støj og vibrationer i maskinen og forlænger dermed levetiden på din maskine.

De følgende muligheder skal vælges, inden START/PAUSE-knappen aktiveres.

AQUAPLUS-knap

- Denne indstilling (kun tilgængelig for nogle programmer) gør det muligt at vaske i en meget større vandmængde, og dette sammen med den nye kombinerede virkning af tromlens rotationscyklusser, hvor vand fyldes og tømmes, giver dig tøj, som er renset og skyllet til perfektion, således at vaskemidlet er helt opløst for at sikre en effektiv rengøringsfunktion.

- Denne funktion er blevet testet til mennesker med sart og følsom hud, for hvem selv en lille rest af vaskepulver kan forårsage irritation eller allergi.

- Det anbefales også at bruge denne funktion til børnetøj og til vask af meget snavset tøj, for hvilket der skal bruges meget vaskepulver, eller ved vask af håndklæder med fibre, der har tendens til at holde på vaskepulveret.

KOLD VASK-knap

- Ved at trykke på denne knap kan alle programmer ændres til et koldt program uden at ændre andre egenskaber (vandhøjde, tider, rytmer mm...).

- Gardiner, små tæpper, sengetæpper, handvævede sarte stoffer, beklædning, der ikke er farveægte, kan trygt vaskes takket være koldvaskprogrammerne.

Indikatorlys for PROGRAMSTART

Dette lys tændes, når **START/PAUSE**-knappen er trykket.

UDSKYD STARTTIDSPUNKT / VASKEETAPE -indikatorlys

- Hver gang knappen **UDSKYD START** trykkes, viser indikatorlampen hvor mange timers udskydelse, du vælger (**3**, **6** eller **9** timer) samt nedtællingen til afslutningen af den.

- Når et program kører, vil indikatorlamperne lyse i rækkefølge for at angive den aktuelle fase:

  hovedvask

  skylning

  centrifugering

DØR LÅST-indikatorlys

- Ikonet indikerer, at lågen er lukket

Luk lågen FØR du vælger knappen START/PAUSE.

- Når der trykkes på **START/PAUSE** på maskinen, mens lågen er lukket, vil indikatoren blinke et øjeblik og derefter lyse op.

Hvis lågen ikke er helt lukketbliver lyset ved med at blinke i ca. 7 sekunder, hvorefter start-kommandoen automatisk slettes. I det tilfælde, luk døren ordentligt, og tryk på START/PAUSE-knappen.

- En særlig sikkerhedsanordning forhindrer døren i at blive åbnet umiddelbart efter afslutningen af cyklussen. Vent **2 minutter** efter vaskecyklussen afsluttes og lampen "Dørsikkerhed" er slukket, før du åbner døren. Ved slutningen af cyklussen skal du dreje programvælgeren til **FRA**.

Indikatorlys for CENTRIFUGEHASTIGHED

Når du indstiller et program, vises den højeste mulige centrifugehastighed automatisk med det tilhørende indikatorlys. Når der vælges en lavere centrifugehastighed med den tilhørende knap, tændes det pågældende indikatorlys.

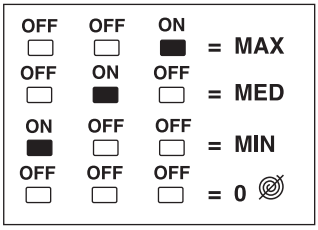

Indikatorlys for INDSTILLINGSKNAPPER

Disse lys tændes, når de pågældende knapper trykkes.

Hvis der vælges en indstilling, der ikke er kompatibel med det valgte program, blinker indikatorlampen først og slukkes derefter.

Programtabel

PROGRAM		(MAKS.)* (se kontrolpanelet) 3,5 kg	4 kg	°C (MAKS.)	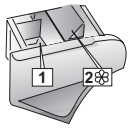 1	2 ❀
90°	**HVIDT**	3,5	4	90°	●	●
60°	**HYGIEJNE**	3	3	60°	●	●
40°	**FARVET**	3	3	40°	●	●
30°	**SKJORTER**	2	2	30°	●	●
ECO 40-60	**ECO 40-60**	3,5	4	60°	●	●
40°	**SYNTETISK**	2	2	40°	●	●
30°	**SPORT**	2	2	30°	●	●
30°	**FINVASK**	2	2	30°	●	●
30°	**ULD/HÅNDVASK**	1	1	30°	●	●
20°C	**20°C**	3,5	4	20°	●	●
	TØMNING + CENTRIFUGERING	-	-	-		
	SKYLNING	-	-	-		●
14′	**HURTIGVASK 14'**	1	1	30°	●	●
30′	**HURTIGVASK 30'**	1,5	1,5	30°	●	●
59′	**HURTIGVASK 59'**	2	2	40°	●	●

*Maks. kapacitet for tørt tøj afhænger af den brugte model (se kontrolpanel).

INFORMATION TIL PRØVELABORATORIERNE

STANDARDPROGRAMMER I HENHOLD TIL (EU) Nr 1015/2010 og Nr 1061/2010

ECO 40-60 PROGRAM

STANDARDPROGRAM I HENHOLD TIL (EU) Nr 2019/2023

ECO 40-60 PROGRAM

Programbeskrivelser

For at rense forskellige typer af stoffer og forskellige niveauer af snavs har vaskemaskinen specifikke programmer, der vil opfylde ethvert behov for vask (se programtabel).

Vælg programmet i henhold til vaskeanvisningerne på etiketterne, især med hensyn til anbefalingerne om den maksimale temperatur.

⚠ ADVARSEL:

VIGTIGE VASKERÅD.

- **Nyt kulørt tøj skal vaskes for sig som minimum de første 5 eller 6 gange vask.**
- **Visse store mørke dele som jeans og håndklæder skal altid vaskes for sig.**
- **Bland aldrig stoffer, der IKKE ER FARVEÆGTE.**

HVIDT
Lavet til en perfekt vask. Den endelige centrifugering ved maksimal hastighed giver en mere effektiv rengøring.

HYGIEJNE
Program til slidstærke stoffer, der giver dig mulighed for at rense tøjet*. Vi anbefaler brug af vaskepulvere der øger effektiviteten af steriliseringen.

* **BRUG IKK KOLDVASK-KNAPPEN**

FARVET
Dette program giver mulighed for at vaske forskellige stoftyper og farver sammen. Tromlens rotationsbevægelser og vandstanden er optimeret, både under vask og skylning. Den afpassede centrifugering sikrer en reduceret dannelse af krølning i stoffet.

SKJORTER
Denne vaskecyklus er optimeret således, at tøjet bliver mindre krøllet, mens den stadig har en fantastisk vaskeevne. Det er også muligt at ændre centrifugeringshastigheden yderligere for at sikre en lettere strygning.

ECO 40-60
ECO 40-60-programmet kan rengøre normalt snavset bomuldsvasketøj, der ifølge vaskemærket kan vaskes ved 40°C eller 60°C sammen på samme program.
Dette program anvendes til at vurdere overensstemmelsen med EU Ecodesign lovgivning (design af miljøvenlige produkter).

SYNTETISK
Dette program giver dig mulighed for at vaske forskellige typer stoffer og forskellige farver på samme tid.
Trommens roterende bevægelse og vandniveauerne er optimeret, både under vask- og skyllefasen.
Den præcise centrifugering sikrer en reduceret dannelse af folder i stofferne.

SPORT
Dette program er specielt designet til at vaske blandede sportstøjstoffer, der ikke kan vaskes på varmere programmer og er designet til at fjerne snavs og pletter opstået ved deltagelse i sportsaktiviteter.

FINVASK
Dette program veksler mellem øjeblikke med arbejde og pauser, og er især velegnet til vask af sarte tekstiler.
Vaskeprogrammet og skylninger udføres med meget vand, for at sikre den bedste ydeevne.

ULD/HÅNDVASK
Dette program udfører en vask, der er specielt beregnet til uldstoffer, der kan vaskes i en vaskemaskine, beklædning, der skal vaskes i hånden eller vasketøj, som er fremstillet af silke eller er angivet til "Vask som silke" på vaskemærket.

20°C
Dette nyskabende program giver dig mulighed for at vaske forskellige stoffer og

farver sammen som bomuld, syntetiske og blandede tekstiler ved kun 20°C og giver en fremragende rengøringsydeevne. Forbruget på dette program er omkring 40% af en konventionel 40°C bomuldsvask.

TØMNING + CENTRIFUGERING
Programmet afslutter med en tømning og en maksimal centrifugering. Det er muligt at slette eller reducere centrifugering med CENTRIFUGERINGSVALG-knappen.

SKYLNING
Dette program udfører 3 skylninger med en mellemliggende centrifugering (som kan nedsættes eller udelukkes ved hjælp af den relevante knap). Det bruges til skylning af enhver form for stof, for eksempel efter en vask udføres manuelt.

HURTIGVASK 14'
En komplet vaskecyklus (vask, skyl og centrifuge). Dette program er velegnet til bomuld og blandet materiale, der er lidt snavset. Med dette program anbefales det kun at bruge 20% af vaskepulvermængden normalt anvendt for at undgå spild.

HURTIGVASK 30'
En komplet vaskecyklus (vask, skyl og centrifuge). Dette program er især velegnet til bomuld og blandet materiale, der er lidt snavset. Med dette program anbefales det kun at bruge 20% af vaskepulvermængden normalt anvendt for at undgå spild.

HURTIGVASK 59'
Dette specielt udviklede program bibeholder den høje vaskestandard samtidig med en drastisk reducering af vasketiden.
Dette program er designet til en reduceret mængde tøj.

8. FEJLFINDING OG GARANTI

Hvis du mener, at vaskemaskinen ikke fungerer korrekt, skal du konsultere hurtigguiden nedenfor, der indeholder praktiske tips om, hvordan man kan løse de mest almindelige problemer.

FEJLRAPPORT

- **Modeller med display:** Fejlen vises ved et tal efterfulgt af bogstavet "E" (eksempel: Fejl 2 = E2)
- **Modeller uden display:** Fejlen vises ved blink af lysdioderne samme antal gange som fejlkoden efterfulgt af en pause på 5 sekunder (eksempel: Fejl 2 = to blink - pause 5 sekunder - to blink - osv...)

Fejlvisning	Mulige årsager og praktiske løsninger
***E2** (med display)* **2 blink af lysdioderne** *(uden display)*	**Maskinen tager ikke vand ind.**
	Sørg for at vandhanen er åben.
	Sørg for at vandslangen ikke er bøjet, knækket eller sidder fast.
	Afløbsrøret er ikke i den rette højde (se installationsafsnittet).
	Luk vandhanen, løsn påfyldningsslangen fra bagsiden af vaskemaskinen og kontroller at anti-sand filteret er rent og ikke tilstoppet.
	Kontrollér at filteret ikke er tilstoppet, eller at der ikke er fremmedlegemer i filtersædet, som kan forhindre den korrekte vandstrøm.
***E3** (med display)* **3 blink af lysdioderne** *(uden display)*	**Vaskemaskinen tømmes ikke for vand.**
	Kontrollér at filteret ikke er tilstoppet, eller at der ikke er fremmedlegemer i filtersædet, som kan forhindre den korrekte vandstrøm.
	Sørg for at vandslangen ikke er bøjet, knækket eller sidder fast.
	Sørg for at hjemme-afløbssystemet ikke er blokeret og lader vand strømme frit igennem. Forsøg at tømme vandet i vaskekummen.
***E4** (med display)* **4 blink af lysdioderne** *(uden display)*	**Der er for meget skum og/eller vand.**
	Kontroller at der ikke er brugt overdreven mængde opvaskemiddel eller et produkt, der ikke er lavet til vaskemaskine.
***E7** (med display)* **7 blink af lysdioderne** *(uden display)*	**Problem med døren.**
	Sørg for at døren er lukket korrekt. Sørg for at der ikke er tøj i maskinen, der kan blokere for lukning af døren.
	Hvis døren er blokeret, sluk for vaskemaskinen og tag elstikket ud af kontakten, vent 2-3 minutter og åbn så døren.
Enhver anden kode	Sluk for vaskemaskinen og tag elstikket ud af kontakten, vent et minut. Tænd for vaskemaskinen og start et program. Kontakt et autoriseret kundeservicecenter direkte, hvis fejlen opstår igen.

ANDRE UREGELMÆSSIGHEDER

Problem	Mulige årsager og praktiske løsninger
Vaskemaskinen kører/startet ikke	Sørg for at produktet er tilsluttet en fungerende elkontakt.
	Sørg for at strømmen er tilsluttet.
	Sørg for at stikkontakten fungerer, test den med et andet apparat såsom en lampe.
	Døren er muligvis ikke lukket korrekt: åbn og luk den igen.
	Kontroller, at det ønskede program er valgt korrekt og at startknappen er aktiveret.
	Sørg for at vaskemaskinen ikke er i pausetilstand.
Der flyder vand ud på gulvet nær vaskemaskinen	Dette kan skyldes en lækage i pakningen mellem hanen og forsyningsrøret. I det tilfælde skal den udskiftes og slangen og hanen sammenspændes.
	Sørg for at filteret er lukket korrekt.
Vaskemaskinen centrifugerer ikke	På grund af en ikke optimal placering af tøj kan vaskemaskinen: • Forsøge at afbalancere indholdet og derved forøge centrifugeringstiden. • Reducere hastigheden af centrifugeringen for at reducere vibrationer og støj. • Udelukke centrifugering for at beskytte maskinen. Sørg for at indholdet er afbalanceret. Hvis ikke, omarranger det og genstart programmet.
	Dette kan skyldes, at vandet ikke er fuldstændig tømt af: vent et par minutter. Se Fejl 3-afsnittet, hvis problemet fortsætter.
	Visse modeller har en ikke-centrifugeringsfunktion. Sørg for at den ikke er aktiveret.
	Sørg for, at der ikke er nogen indstillinger, der ændrer centrifugeringen.
	Brug af for meget vaskemiddel kan hindre start af centrifugeringen.
Stærke vibrationer/støj høres under centrifugering	Vaskemaskinen er ikke korrekt nivelleret: omjuster om nødvendigt fødderne som angivet i det relevante afsnit.
	Sørg for at transportskruer, gummispunse og afstandskomponentrør er blevet fjernet.
	Sørg for at der ikke er fremmedlegemer inde i tromlen (mønter, hængsler, knapper osv...).

Standard-producentgarantien dækker fejl forårsaget af elektriske eller mekaniske fejl i produktet, som skyldes en handling eller undladelse fra producenten. Hvis der findes fejl forårsaget af faktorer uden for det leverede produkt, misbrug eller som følge af at betjeningsvejledningen ikke er blevet fulgt, kan en afgift blive opkrævet.

Det anbefales altid at bruge de originale reservedele tilgængelige på vores autoriserede kundeservicecentre.

Garanti
Produktet er garanteret under de vilkår og betingelser, der fremgår af certifikatet, der følger med produktet. Garantibeviset skal være behørigt udfyldt og opbevaret, således at det om nødvendigt kan vises til det autoriserede kundeservicecenter.

Ved at placere CE Mærket på dette produkt, erklærer vi, på eget ansvar, overholdelse af alle europæiske sikkerhed, sundhed og miljø kravene i lovgivningen for dette produkt.

Producenten afskrives for al ansvar for trykfejl i brochuren som følger med dette produkt. Desuden bibeholdes retten til at foretage enhver ændring anset som nødvendig til dets produkter, uden at ændre deres essentielle karakteriska.

Tack för att du valde den här produkten.
Vi är stolta att kunna erbjuda dig den idealiska produkten och det bästa sortimentet av hushållsapparater för dina dagliga rutiner.

Läs den här bruksanvisningen noggrant eftersom den innehåller viktig information om användning och säkerhet samt praktiska tips om underhållet.

Läs instruktionerna noggrant innan du börjar använda tvättmaskinen. Vi rekommenderar att du förvarar bruksanvisningen inom räckhåll för användaren och att den skyddas så att den är i gott skick under hela tvättmaskinens livslängd.

Varje enskild produkt identifieras med en unik kod med 16 tecken, som brukar kallas ”serienummer”. Koden finns på en etikett sitter fast på maskinen (i närheten av luckan) eller i kuvertet med dokumentation som ligger inuti produkten. Den här koden fungerar som ett specifikt produkt-ID som används vid produktregistreringen samt i kontakter med servicecenter.

Miljörelaterad information

Maskinen är märkt enligt EU-direktivet 2012/19/EU för avfall som utgörs av eller innehåller elektrisk och elektronisk utrustning (WEEE).
Avfall som utgörs av eller innehåller elektrisk och elektronisk utrustning (WEEE) innehåller både förorenande ämnen (som kan leda till skada på miljön) och grundläggande komponenter (som kan återanvändas). Det är viktigt att behandla avfall som utgörs av eller innehåller elektrisk och elektronisk utrustning (WEEE) på rätt sätt så att alla förorenande ämnen omhändertas och att samla in och återvinna allt material.

Även som privatperson kan du bidra till att avfall som utgörs av eller innehåller elektrisk och elektronisk utrustning (WEEE) inte orsakar miljöskada och det är av största vikt att följa vissa grundläggande regler:

- Avfall som utgörs av eller innehåller elektrisk och elektronisk utrustning (WEEE) ska inte hanteras som hushållsavfall.
- Avfall som utgörs av eller innehåller elektrisk och elektronisk utrustning (WEEE) ska lämnas in på därför avsedda avfallsstationer i offentlig eller privat regi. I många länder går det att beställa hämtning av större volymer avfall som utgörs av eller innehåller elektrisk och elektronisk utrustning (WEEE).

I många länder går det att återlämna den gamla apparaten till butiken när du köper en ny. De måste då ta emot den utan extra kostnad så länge som den är av samma produktslag och har samma funktioner som den apparat som ursprungligen levererades.

Innehåll

1. ALLMÄNNA SÄKERHETSFÖRESKRIFTER

2. INSTALLATION

3. TVÄTTMEDELSFACK

4. ALLMÄNNA RÅD

5. RENGÖRING OCH UNDERHÅLL

6. SNABBGUIDE

7. REGLAGE OCH PROGRAM

8. FELSÖKNING OCH GARANTI

1. ALLMÄNNA SÄKERHETSFÖRESKRIFTER

- Den här apparaten är avsett för hushållsbruk och liknande användningsområden såsom:
  - i personalutrymmen i butiker, kontor och andra arbetsplatser;
  - lantbruk;
  - för gäster på hotell, motell och andra bostadsliknande miljöer;
  - på bed and breakfast-liknande inrättningar.

  Maskinen är inte avsedd för annan användning än vad som kan betecknas som normalt hushållsbruk, t.ex. kommersiell användning av experter eller professionella användare. Detta gäller även om användningen sker inom ovan nämnda användningsområden. Om apparaten används på ett annat sätt än det avsedda, kan livslängden påverkas och garantin upphöra att gälla. Tillverkaren ansvarar inte för eventuella skador på maskinen eller annan skada eller förlust som uppstår på grund av användning som inte faller inom ramen för normalt hushållsbruk (även om maskinen placerats i en hushållsliknande miljö) i den fulla utsträckning som lagen tillåter.
- Produkten får användas av barn över 8 års ålder och personer med nedsatt fysisk, sensorisk eller mental förmåga, eller som saknar nödvändig erfarenhet och kunskap, förutsatt att de får tillräckligt bistånd och anvisningar om säker användning och förstår vilka risker som finns. Låt inte barn leka med apparaten. Låt inte barn utföra rengöring eller underhåll utan tillsyn.
- Håll uppsikt över barn så att de inte leker med apparaten.
- Barn under 3 år får endast vistas i närheten under konstant tillsyn.
- Om strömkabeln är skadad på något vis, så måste den bytas ut av behörig servicepersonal med reservdelar från tillverkaren.
- Använd alltid den slanguppsättning som följde med maskinen vid anslutning till avloppet (återanvänd inte gamla slangar).
- Vattentrycket måste vara mellan 0,05 MPa och 0,8 MPa.
- Kontrollera att inte golvmattan ligger mot maskinens sockel eller mot ventilationsöppningarna.
- Maskinen måste installeras så att elkontakten är nåbar.
- Högsta tvättmängd för torra kläder beror på modellen (se kontrollpanelen).
- Informationsblad för produkten kan hämtas på tillverkarens webbplats.

Elektriska kopplingar och säkerhetsinstruktioner

- De tekniska detaljerna (spänningsförsörjning och ingångseffekt) anges på produktens märkplåt.
- Säkerställ att det elektriska systemet är jordat, överensstämmer med all gällande lagstiftning och att (det elektriska) uttaget är kompatibelt med apparatens kontakt. I annat fall måste en behörig elektriker tillkallas.
- Vi avråder kraftigt från att använda konverterare, förgreningsdosor eller förlängningssladdar.
- Före rengöring eller underhåll av tvättmaskinen måste strömmen brytas och vattentillförseln stängas av.
- Dra aldrig i elkabeln eller i maskinen vid frånkoppling från elnätet.
- Kontrollera att det inte finns kvar något vatten i trumman innan du öppnar luckan.

⚠ VARNING:
Vattentemperaturen kan bli mycket hög under tvättcykelns gång.

- Tvättmaskinen ska skyddas mot regn, direkt solljus och andra klimatyttringar.
- Lyft aldrig tvättmaskinen genom att ta tag i reglagen eller i tvättmedelsfacket. Låt inte luckan vila mot kärran eller liknande vid transport. Det rekommenderas att alltid vara två personer vid lyft av tvättmaskinen.
- Om tvättmaskinen slutar att fungera under drift stänger du av tvättmaskinen och vattentillförseln. Försök inte reparera maskinen på egen hand. Kontakta servicecentret omedelbart. Använd bara originaldelar vid reparation. Produktsäkerheten äventyras om dessa anvisningar inte följs.

2. INSTALLATION

- Lossa de **2** övre **skruvarna (A),** ta bort skyddet genom att skjuta det vågrätt **(fig. 1)** och avlägsna kartongskyddet.

- Lossa de **2 fästbyglarna (B)** på tvärstycket (med en U-ringnyckel på **19** mm) och avlägsna polystyrenhållaren **(C)** under **(fig. 2)**.

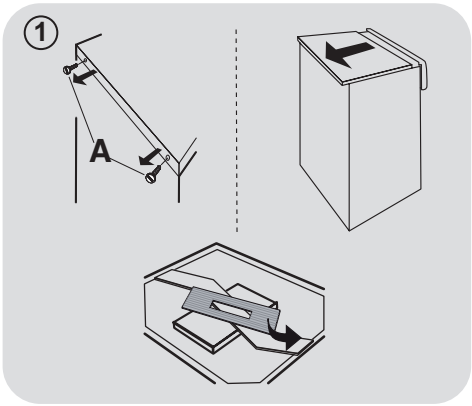

⚠ VARNING:
Sätt inte tillbaka de två fästbyglarna (B) igen.
Avlägsna inte distanshållaren (D) på tvärskyddet.

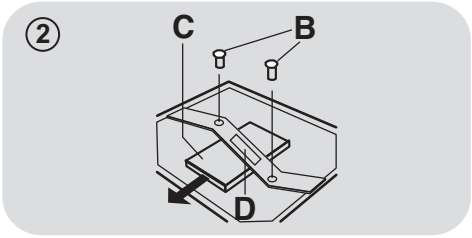

- Luta maskinen framåt och ta bort plastpåsarna med de **2 polystyrenblocken** på sidorna genom att dra dem nedåt **(fig. 3)**.

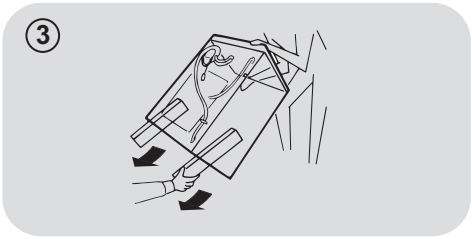

- Sätt tillbaka skyddet med de **2 skruvarna (A)**. Se till att stiften placeras korrekt i hålen på skåpets sida vid placering av toppskivan, som visas i **fig. 4**.

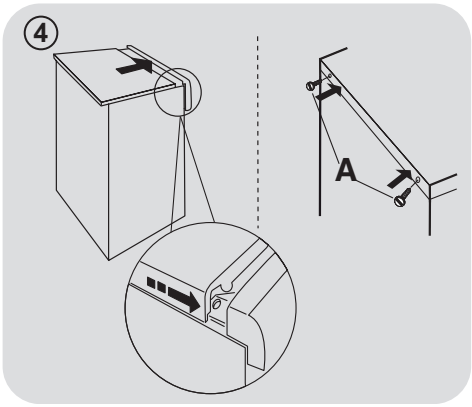

⚠ VARNING:
Håll förpackningsmaterial utom räckhåll för barn.

- Placera den korrugerade plastfolien i maskinens botten, som visas i **fig. 5**.

⑤

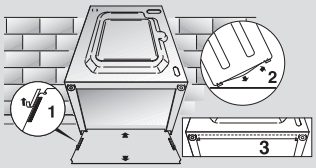

Hydrauliska anslutningar

Anslut vattenslangen till kranen **(fig. 6)** endast med vattenslangarna som medföljer (återanvänd inte de gammla slangarna).

⑥

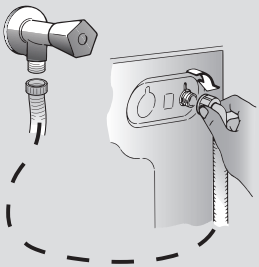

AQUASTOP (fig. 7)

(gäller endast vissa modeller)

En enhet som sitter på tillförselslangen och som stoppar vattenflödet om slangen är defekt. I sådana fall visar en röd indikator på panelen **(A)** att slangen måste bytas. Skruva loss muttern genom att trycka ned spärren **(B)**.

⑦

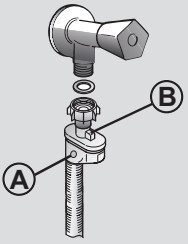

Placering

- Om tvättmaskinen står i närheten av en vägg är det viktigt att tillse att slangen inte böjs eller kläms. Avloppsslangen måste placeras i röret eller ännu hellre fästas i ett väggavlopp på minst 50 cm höjd med större diameter än tvättmaskinens slang **(fig. 8)**.

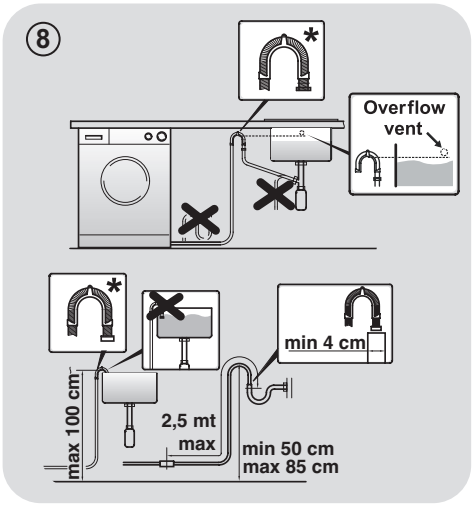

* ***TILLBEHÖRET SÄLJS SEPARAT***

- Justera maskinens nivå med stöden som visas **figur 9**:
  - **a**. vrid muttern medsols för att frigöra skruven;
  - **b**. vrid stödet i endera riktningen så att det når golvet;
  - **c**. lås stödet, skruva fast muttern tills den når tvättmaskinens undersida.
- Anslut strömmen.

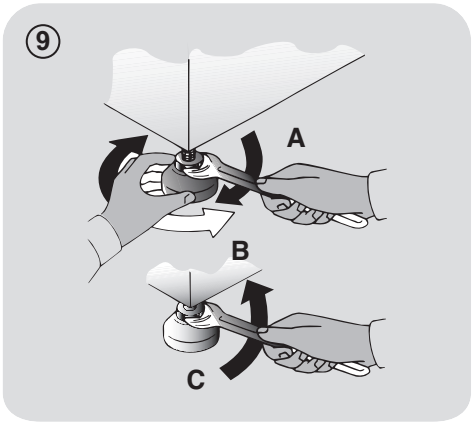

⚠ VARNING:

Kontakta servicecentret om elkabeln måste bytas ut.

Garantin täcker inte skador som orsakats av felaktig användning och/eller felaktig monterings.

3. TVÄTTMEDELSFACK

Tvättmedelsfacket är indelat i **2** olika fack, se **figur 10**:

- **fack "1"**: för tvättmedel.
- **fack "2"**: för speciella tillsatser som mjukmedel, stärkmedel o.s.v.;

⚠ VARNING:
använd bara flytande produkter i fack "2".
Tvättmaskinen är inställd på att automatiskt dosera tillsatser i varje cykel under slutsköljningen.

⚠ VARNING:
Vissa tvättmedel kan vara svåra att få bort. I sådana fall rekommenderar vi en speciell behållare som placeras direkt i trumman.

⑩

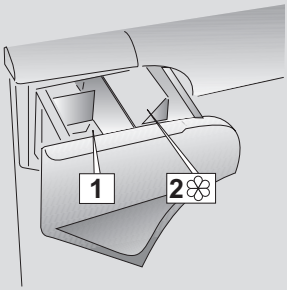

4. ALLMÄNNA RÅD

Tips om tvättlast

Tänk på följande när du sorterar tvätten:

- töm plaggen på metallföremål som spännen, nålar eller mynt;
- knäpp igen örngott med knappar, stäng blixtlås, knyt ihop lösa bälten och långa band;
- ta bort upphängningsanordningar från gardiner;
- läs igenom tvättmärkningarna noggrant;
- ta bort besvärliga fläckar med speciella borttagningsmedel.

- Vid tvätt av mattor, sängkläder eller andra tunga textilier rekommenderas tvätt utan centrifugering.

- Kontrollera vid tvätt av ylle att plagget kan maskintvättas. Titta på tvättrådet.

- Förebygg dålig lukt inuti maskinen genom att lämna luckan något öppen mellan tvättarna.

Användbart tips för att energispara

Tips för att spara pengar och inte påverka miljön negativt när du använder din apparat.

- Lasta maskinen till max. lasten som visas i programtabellen för varje program - detta gör att du kan SPARA energi och vatten.

- Buller och resterande tvättfuktighet påverkas av centrifugeringshastigheten: en snabbare rotation ger mer buller och lägre restfuktighet i tvätten.

- De mest effektiva programmen i förhållande till vatten och energi är oftast de som tar längre tid med lägre temperatur.

Fyll maskinen

- Du sparar energi, vatten, tvättmedel och tid genom att fylla maskinen maximalt. Du sparar upp till 50 % av energiförbrukningen genom att tvätta en full maskin istället för två halvfulla.

Behöver tvätten förtvättas?

- Förtvätt behövs bara om tvätten är mycket smutsig! SPARA tvättmedel, tid, vatten och mellan 5 och 15 % av energiförbrukningen genom att INTE välja förtvätt för lätt till normalt smutsad tvätt.

Behövs en varm tvätt ?

- Förbehandla fläckar med fläckborttagning, eller dränk intorkade fläckar i vatten innan du tvättar, för att på det sättet minska användandet av varma tvättprogram.
  Spar energi genom att använda ett lågtemperatur tvättprogram.

Innan du kör ett torkprogram (KOMBINERADETVÄTTMASKINER/TORKTUMLARE)

- SPARA energi och tid genom att välja en hög centrifugeringshastighet för att minska mängden vatten i tvätten innan du kör ett torkprogram.

Dosering av tvättmedel

Nedan följer en **snabbguide** med tips och råd för **användning av tvättmedel**.

- Använd endast tvättmedel lämpliga för maskintvätt.

- Välj tvättmedel beroende på typ av textil (bomull, ömtåligt, syntet, ull, silke etc.), färg, typ av smuts- och dess grad samt den programmerade tvättemperaturen.

- Använd rätt mängd tvättmedel, mjukmedel eller andra tillsatser. Följ noggrant tillverkarens instruktioner varje gång: **genom att använda rätt mängd tvättmedel minskas onödig konsumtion och påverkan på miljön.**

För mycket nedsmutsad vittvätt rekommenderas bomullstvättprogram på 60°C eller däröver samt normalt tvättmedel i pulverform (för mycket smutsad tvätt) med tillsats av blekmedel avsett för tvätt vid medelhög/hög temperatur.

För tvättar mellan 40°C och 60°C bör du välja tvättmedel som passar för materialen som ska tvättas samt deras nedsmutsningsgrad.
Vanliga pulvertvättmedel är lämpliga för vita och färgäkta plagg som är mycket nedsmutsade, medan flytande tvättmedel eller ”färgskyddande” pulvertvättmedel är lämpliga för färgade material som är lätt nedsmutsade.

För tvätt vid temperaturer under 40°C rekommenderar vi användning av flytande tvättmedel eller tvättmedel som märkts för tvätt vid låga temperaturer.

För **tvätt av ylle eller siden** rekommenderas tvättmedel som utformats speciellt för dessa material.

- För stora mängder tvättmedel leder till för mycket skum och förhindrar att cykeln utförs korrekt. Det kan även negativt påverka tvättkvaliteten och sköljning.

Användning av ekologiska tvättmedel utan fosfater kan leda till följande:

- **vattnet från sköljningen kan se solkigt ut:** Effekten beror på lösgjorda zeoliter som inte har någon negativ påverkan på sköljresultatet.

- **vitt damm (zeoliter) på färdig tvätt:** det här är normalt, dammet absorberas inte av fibrerna och påverkar inte deras färg.

- **skum i det sista sköljvattnet:** det behöver inte betyda att sköljningen är otillfredsställande.

- **mycket skumbildning:** Det beror ofta på anjoniska ytaktiva ämnen, som kan finnas i tvättmedel och som kan vara svåra att eliminera från tvätten.
  Tvätten behöver inte sköljas igen: det motverkar inte effekten.

Kontakta ett auktoriserat servicecenter om problemet kvarstår eller om du misstänker felfunktion.

5. RENGÖRING OCH UNDERHÅLL

Förläng livslängden på din apparat genom att ta hand om den på ett korrekt sätt.

Gör rent apparaten utvändigt

- Koppla bort apparaten från elförsörjningen.
- Använd en fuktig trasa för att göra rent apparaten externt. **UNDVIK SLIPMEDEL, ALKOHOL OCH/ELLER SPÄDNINGS-MEDEL**.

Rengöring av facket

- Vi råder att regelbundet rengöra tvättmedelsbehållaren för att undvika ackumulering av tvättmedel och tillsatsrester.
- Ta försiktigt men bestämt ut tvättmedelsbehållaren.
- Gör rent behållaren under rinnande vatten och sätt tillbaka den i facket.

Rengöring av pumpfilter

- Apparaten har ett speciellt filter som fångar upp större rester (som knappar och mynt) som kan blockera dräneringssystemet (välj version **A** eller **B** beroende på modell).

Vi rekommenderar att du rengör filtret 5 eller 6 gånger per år.

- Koppla bort apparaten från elförsörjningen.
- Innan du skruvar bort filtret rekommenderar vi att du placerar en handduk eller liknande under filtret för att samla upp överblivet vatten.
- Vrid filtret motsols tills det tar stopp i vertikal position.
- Dra ut och rengör filtret, och sätt sedan tillbaka det genom att vrida det i medsols riktning.

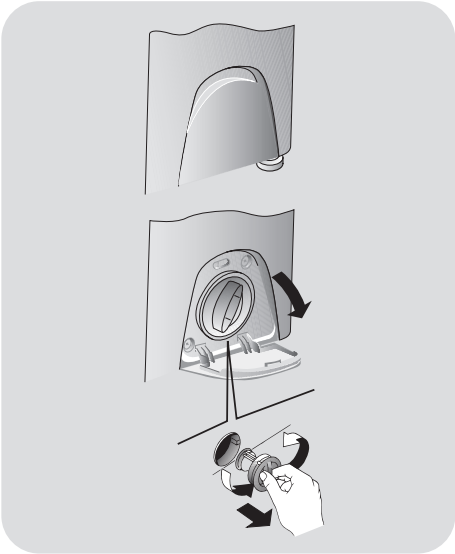

Råd vid flyttning av maskinen eller längre uppehåll i användningen

- Om apparaten hålls i ett icke uppvärmt rum under lång tid måste vattenrester tömmas helt från rören.
- Dra ut apparatens kontakt från vägguttaget.
- Koppla loss slangen från hållaren och håll ner den i en hink eller liknande så att allt vatten rinner ut.
- Fäst avloppsslangen i hållaren när du är klar.

6. SNABBGUIDE

Tvättmaskinen anpassar automatiskt vattennivån i förhållande till typen av tvätt och tvättmängden. Det sänker energiförbrukningen och gör att tvättiden reduceras.

Val av program

- Sätt på tvättmaskinen och välj önskat program.
- Justera tvättemperaturen om det behövs och tryck på knapparna för ”tillval".
- Tryck på **START/PAUS** när du vill starta programmet.

Om maskinen är i drift under ett strömavbrott, startar maskinen i början av fasen där den slutade vid avbrottet när strömmen återställs.

- I slutet av programmet visar displayen meddelandet "End" eller, på vissa modeller, alla lampor tänds.

Vänta tills indikatorlampan DÖRRSÄKRING har slocknat innan du öppnar dörren.

- Stäng av tvättmaskinen.

För alla tvättyper se programtabellen och följ anvisningarna.

Tekniska data

Vattentryck:
min 0,05 Mpa / max 0,8 Mpa

Varvtal vid centrifugering:
se uppställningen med kapacitetsvärden.

Anslutningseffekt / Anslutningseffekt/ Spänning:
se uppställningen med kapacitetsvärden.

7. REGLAGE OCH PROGRAM

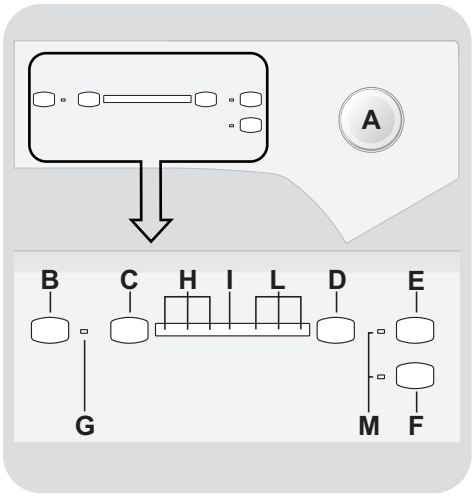

A Programväljare med AV-position (OFF)

B START/PAUS-knapp

C FÖRDRÖJD START-knapp

D VARVTALSVAL-knapp

E AQUAPLUS-knapp

F TVÄTTA KALLT-knapp

G Indikatorlampa för PROGRAMSTART

H Indikatorampor för FÖRDRÖJD START / TVÄTTSTEG

I DÖRRSÄKRING indikatorlampa

L Indikatorlampor för CENTRIFUGERINGSHASTIGHET

M Indikatorlampor för ALTERNATIVKNAPPARNA

Öppna dörren

En särskild säkerhetsanordning förhindrar att dörren öppnas direkt när en cykel är klar.
Vänta 2 minuter efter att tvättcykeln är klar och lampan för "Dörrsäkring" har slocknat innan du öppnar dörren.

Programväljare med AV-position (OFF)

När du väljer ett program kommer programlamporna för temperatur och programtyp att tändas.

OBS: Vill du stänga av maskinen vrider du programväljaren till AV-positionen.

- Tryck på **START/PAUS**-knappen för att påbörja den valda cykeln.
- När du har valt ett program kommer programväljaren inte att flyttas från det valda programmet förrän cykeln är klar.
- Stäng av tvättmaskinen genom att vrida väljaren till **AV**.

Du måste vrida tillbaka programväljaren till AV-positionen när varje cykel är klar eller innan du väljer och startar nästa program.

START/PAUS-knapp

Stäng luckan INNAN du trycker på knappen START/PAUS.

- Tryck för att starta det valda programmet (lampan för det första steget av det valda programmet kommer att tändas).

Det kan ta några sekunder innan maskinen börjar arbeta efter det att du tryckt på START/PAUS-knappen.

SÄTTA MASKINEN PÅ PAUS

- Håll knappen **START/PAUS** nedtryckt i ca **2** sekunder (några indikatorlampor och återstående tid-displayen blinkar, för att visa att maskinen är ställd på paus).

Av säkerhetsskäl kan luckan under vissa diskcykelfaser öppnas endast om vattennivån är under dess nedre kant och temperaturen är under 45°C. Vid dessa förhållanden, vänta tills lampan för DÖRRSÄKRING har släckts innan du öppnar luckan.

- Tryck återigen på knappen **START/PAUS** för att återstarta programmet där det satts på paus.

AVBRYTA ETT PROGRAM

- Vill du avbryta ett program vrider du väljaren till **AV**-positionen.

FÖRDRÖJD START-knapp

- Du kan fördröja programstarten **3**, **6** eller **9** timmar med den här knappen.
- Fördröj starten så här:
  - Välj ett program.
  - Vänta tills en av indikatorlamporna för centrifugering tänds.
  - Tryck på knappen (varje gång du trycker på knappen ändras fördröjningen till **3**, **6** eller **9** timmar och motsvarande lampa blinkar).
  - Tryck på **START/PAUS**-knappen för att aktivera startinställningen (lampan för den valda fördröjningstiden blinkar och lyser sedan fast). Programmet startar efter vald fördröjningstid.

- Du kan avbryta fördröjningen genom att vrida programväljaren till **AV**-positionen.

Om maskinen är i drift under ett strömavbrott, startar maskinen i början av fasen där den slutade vid avbrottet när strömmen återställs.

VARVTALSVAL-knapp

- Genom att trycka på den här knappen går det att minska centrifugeringshastigheten och du kan även avbryta centrifugeringscykeln (indikatorlamporna för centrifugering är släckta).
- Om tvättrådet inte visar någon specifik information kan du använda det högsta varvtalet för programmet.

Det går inte att ställa in högre varvtal än maxvarv för programmet, för att undvika att tygerna skadas.

- Vill du aktivera centrifugering igen trycker du på knappen tills du når önskat varvtal.
- Du kan ändra varvtal utan att pausa maskinen.

Använder du för mycket tvättmedel kan det leda till skumbildning. Om maskinen känner av stora mängder skum kan den hoppa över centrifugeringen eller förlänga programmet och öka vattenförbrukningen.

Maskinen är utrustad med en särskild elektronisk enhet som förhindrar centrifugering om maskinen är obalanserad. På så sätt minskas ljud och vibrationer, och maskinens livstid förlängs.

Följande alternativ måste väljas innan du trycker på START/PAUS-knappen.

AQUAPLUS-knapp

- Denna option (kan endast tillämpas för vissa program) gör att du kan köra tvätten i en betydligt större mängd vatten. Detta faktum tillsammans med den nya sammansättningen på trummans rotationscykler med påfyllning och tömning av vatten ger dig plagg som tvättats och sköljts på ett perfekt sätt och med perfekt upplöst tvättmedel, vilket garanterar en effektiv tvätteffekt.
- Funktionen har tagits fram för personer med känslig hy som kan få hudirritationer eller allergiska reaktioner från även de minsta tvättmedelsrester.
- Vi rekommenderar även den här funktionen för barnartiklar, eller om tvätten är väldigt smutsig och du behöver använda mycket tvättmedel, eller när du tvättar handdukar, eftersom fibrerna kan hålla kvar tvättmedlet.

TVÄTTA KALLT-knapp

- Genom att trycka på den här knappen går det att omvandla alla program till en kalltvätt utan att ändra andra egenskaper (såsom vattennivå, tider, takt etc.).
- Tack vare programmen för kalltvätt kan gardiner, små mattor, sängöverkast, ömtåliga syntetiska tyger och ej färgbeständiga material tvättas säkert.

Indikatorlampa för PROGRAMSTART

Denna tänds när knappen **START/PAUS** har tryckts ned.

Indikatorampor för FÖRDRÖJD START / TVÄTTSTEG

- Varje gång du trycker på **FÖRDRÖJD START**-knappen visar lamporna vilken fördröjning som är vald (**3, 6** eller **9** timmar) samt nedräkningen till slutet av den.

- När ett program körs lyser lamporna för att visa aktuellt steg:

  huvudtvätt

  sköljning

  centrifugering

DÖRRSÄKRING indikatorlampa

- Ikonen hänvisar till stängd lucka.

Stäng luckan INNAN du trycker på knappen START/PAUS.

- Om du trycker på **START/PAUS** med luckan stängd kommer lampan blinka och sedan lysa.

Om luckan inte är helt stängdkommer lampan att fortsätta blinka i cirka 7 sekunder och därefter kommer starten automatiskt att avbrytas. Om detta händer ska du stänga dörren ordentligt och trycka på START/PAUS-knappen.

- En särskild säkerhetsanordning förhindrar att dörren öppnas direkt när en cykel är klar. Vänta **2 minuter** efter att tvättcykeln är klar och lampan för "Dörrsäkring" har slocknat innan du öppnar dörren. När cykeln är klar vrider du programväljaren till **AV**.

Indikatorlampor för CENTRIFUGERINGSHASTIGHET

När du ställer in ett program visas automatiskt den maximala möjliga centrifugeringshastigheten av motsvarande indikatorlampa. Om du väljer att minska med lämplig knapp kommer motsvarande centrifugeringshastigheten e indikatorlampa att tändas.

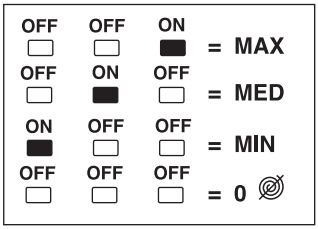

Indikatorlampor för ALTERNATIVKNAPPARNA

Dessa tänds när motsvarande knappar trycks ned.

Om du väljer ett alternativ som inte är kompatibelt med det valda programmet blinkar lampan och släcks sedan.

Programtabell

	PROGRAM	(MAX.) * (se kontrollpanel) 3,5 kg	4 kg	°C (MAX.)	1	2 ❀
90°	**VIT**	3,5	4	90°	●	●
60°	**HYGIEN**	3	3	60°	●	●
40°	**FÄRGAD**	3	3	40°	●	●
30°	**SKJORTOR**	2	2	30°	●	●
ECO 40-60	**ECO 40-60**	3,5	4	60°	●	●
40°	**SYNTET**	2	2	40°	●	●
30°	**SPORT**	2	2	30°	●	●
30°	**ÖMTÅLIGT**	2	2	30°	●	●
30°	**ULL/HAND**	1	1	30°	●	●
20°C	**20°C**	3,5	4	20°	●	●
	TÖMNING + CENTRIFUGERING	-	-	-		
	SKÖLJNING	-	-	-		●
14′	**SNABB 14'**	1	1	30°	●	●
30′	**SNABB 30'**	1,5	1,5	30°	●	●
59′	**SNABB 59'**	2	2	40°	●	●

*Högsta tvättmängd för torra kläder beror på modellen (se kontrollpanelen).

INFORMATION FÖR PROVNINGSLABORATORIER

STANDARDPROGRAM I ENLIGHET MED (EU) nr 1015/2010 och nr 1061/2010

ECO 40-60-PROGRAM

STANDARDPROGRAM I ENLIGHET MED (EU) nr 2019/2023

ECO 40-60-PROGRAM

Programbeskrivning

Vill du tvätta olika slags material som är olika smutsiga finns det specifika program på tvättmaskinen för alla dina tvättbehov (se tabellen).

Välj program enligt tvättinstruktionerna på etiketterna, speciellt den rekommenderade maximala temperaturen.

⚠ VARNING:

VIKTIGA TVÄTTRÅD FÖR GOD PRESTANDA.

- **Nya, färgade plagg ska tvättas separat minst 5 eller 6 gånger.**
- **En del stora mörka tyger och plagg som jeans och handdukar ska alltid tvättas separat.**
- **Blanda aldrig EJ FÄRGBESTÄNDIGA tyger.**

VIT
För perfekt tvätt. Den sista centrifugeringen med högsta hastighet ger mer effektiv borttagning.

HYGIEN
Ett program för tåliga material så att du kan sterilisera din tvätt*. Vi rekommenderar pulvertvättmedel för större effekt.

* **ANVÄND INTE TVÄTTA KALLT-KNAPPEN**

FÄRGAD
Detta program är lämpligt för blandad tvätt av olika sorters material och färg. Trummans rotationsrörelse och vattennivå är optimerade både för tvätt- och sköljfasen. Den exakta rotationen gör att tvätten blir mindre skrynklig.

SKJORTOR
Tvättcykeln är optimerad för att göra tvätten mindre skrynklig och ge mycket goda tvättresultat. Det går även att sänka hastigheten för centrifugeringen ytterligare för att underlätta strykning.

ECO 40-60
ECO 40-60-programmet rengör normalt smutstig bomullstvätt och är fastställd för tvätt i temperaturer vid 40°C eller 60°C i samma cykel. Detta program används för fastställande av krav för Ecodesign enligt EU-lagstiftningen (miljövänlig produktdesign).

SYNTET
Med det här programmet kan du tvätta olika sorters tyger och olika färger Tillsammans. Rotationsrörelsen för trumman och vattennivån optimeras, både under tvätt- och sköljfasen. De precisa rotationerna ger färre rynkor i materialen.

SPORT
Det här programmet är framtaget för tvätt av sportkläder i blandade tyger som inte kan tvättas i varmare program och är utformat för att ta bort smuts och fläckar från sportaktiviteter.

ÖMTÅLIGT
Det här programmet växlar mellan aktivitet och inaktivitet och är särskilt lämpligt för tvätt av ömtåliga tyger. Tvättcykeln och sköljningen görs med hög vattennivå för bästa resultat.

ULL/HAND
Programmet utför en tvättcykel anpassat för tyger i ull som kan tvättas i maskin, artiklar som behöver handtvättas, artiklar i silke/siden eller med skötselrådet "Tvättas som silke" angiven.

20°C
Med det här innovativa programmet kan du tvätta olika tyger och kulörer ihop, som bomull, syntet och blandade tyger i bara 20°C med utmärkt tvättresultat. Förbrukningen är cirka 40% av en vanlig 40°C bomullstvätt.

TÖMNING + CENTRIFUGERING
Det här programmet avslutar utpumpningen och kör en maximal centrifugering.
Det går att minska eller hoppa över centrifugeringen genom VARVTALSVAL-knappen.

SKÖLJNING
Det här programmet består av 3 sköljningar

med centrifugering emellan (som kan minskas eller hoppas över med särskild knapp). Används för sköljning av alla typer av tyger, exempelvis efter handtvätt.

SNABB 14'
En komplett tvättcykel (tvätt, skölj och centrifugering). Programmet är lämpligt för lätt smutsiga bomulls- och blandade tyger.
Vi rekommenderar att du bara använder 20% tvättmedel med det här programmet för att undvika slöseri.

SNABB 30'
En komplett tvättcykel (tvätt, skölj och centrifugering). Programmet är särskilt lämpligt för lätt smutsiga bomulls- och blandade tyger. Vi rekommenderar att du bara använder 20% tvättmedel med det här programmet för att undvika slöseri.

SNABB 59'
Det här speciellt utformade programmet ger ett resultat av bra kvalitet men på mycket kortare tid. Programmet är utformat för en mindre tvättmängd.

8. FELSÖKNING OCH GARANTI

Om du tror att tvättmaskinen inte fungerar som avsett kan du läsa tipsen i snabbguiden nedan för mer information om att avhjälpa de vanligaste problemen.

FELRAPPORT

- **Modeller med display:** felet visas med bokstaven "E" och en siffra (exempel: Fel 2 = E2).
- **Modeller utan display:** felet visas genom att alla lampor blinkar lika många gånger som koden för felet, följt av en paus på 5 sekunder (exempel: Fel 2 = två blinkningar – paus 5 sekunder – två blinkningar, osv...).

Fel som visas	**Möjliga orsaker och praktiska lösningar:**
E2** (med display)* ***lamporna blinkar 2 gånger *(utan display)*	**Maskinen får inte in vatten.**
	Se till att vattenkranen är öppen.
	Se till att vattenslangen inte är böjd, tilltrasslad eller instängd.
	Avloppsslangen är inte på rätt höjd (se installationsavsnittet).
	Stäng av vattenkranen, skruva loss vattenslangen från baksidan av tvättmaskinen och se till att ”sandfiltret” inte är igensatt.
	Kontrollera att filtret inte är igensatt eller att det inte finns några främmande partiklar i filterfacket som kan hindra korrekt vattenflöde.
E3** (med display)* ***lamporna blinkar 3 gånger *(utan display)*	**Tvättmaskinen tömmer inte ut vattnet.**
	Kontrollera att filtret inte är igensatt eller att det inte finns några främmande partiklar i filterfacket som kan hindra korrekt vattenflöde.
	Se till att avloppsslangen inte är böjd, tilltrasslad eller instängd.
	Se till att husets avloppssystem inte är igensatt och låter vatten flöda igenom utan hinder. Försök t.ex. att tömma ur vattnet i diskhon.
E4** (med display)* ***lamporna blinkar 4 gånger *(utan display)*	**För mycket skum och/eller vatten.**
	Se till att du inte har använt för mycket tvättmedel eller en produkt som inte är gjord för användning i tvättmaskin.
E7** (med display)* ***lamporna blinkar 7 gånger *(utan display)*	**Problem med luckan.**
	Se till att luckan är ordentligt stängd. Se till att kläderna i maskinen inte ligger i vägen för att stänga luckan.
	Om luckan är blockerad, stäng av maskinen och dra ur/stäng av elförsörjningen, vänta 2-3 minuter och öppna luckan.
Någon annan kod	Stäng av maskinen och dra ur/stäng av elförsörjningen, vänta en minut. Starta maskinen och starta ett program. Kontakta ett auktoriserat servicecenter om problemet uppstår igen.

ANDRA PROBLEM

Problem	Möjliga orsaker och praktiska lösningar:
Tvättmaskinen startar/fungerar inte	Kontrollera att maskinen är ansluten till fungerande eluttag/elförsörjning.
	Se till att elen är påslagen.
	Kontrollera att ev. vägguttag fungerar med en annan apparat, t.ex. en lampa.
	Luckan är kanske inte ordentligt stängd, öppna och stäng den igen.
	Se till att önskat program har valts på rätt sätt och att startknappen är intryckt.
	Kontrollera att tvättmaskinen inte är i pausläge.
Vatten har läckt ut på golvet vid tvättmaskinen	Det kan bero på en läcka i packningen mellan kranen och vattenslangen. Om så är fallet måste packningen bytas och anslutningen dras åt.
	Se till att filtret är ordentligt stängt.
Tvättmaskinen centrifugerar inte	Om kläderna lagts in i tvättmaskinen ojämnt kan den: • Försöka balansera tvätten och öka tiden för centrifugering. • Minska centrifugeringens hastighet för att minska vibrationer och buller. • Hoppa över centrifugeringen för att skydda maskinen. Se till att tvätten fördelas jämnt. Om tvätten är ojämn, fördela om den och starta om programmet.
	Det kan bero på att vattnet inte tömts ut helt och hållet: vänta några minuter. Om problemet kvarstår, se avsnittet Fel 3.
	Vissa modeller en har funktion för att hoppa över centrifugering, se till att den inte är på.
	Se till att inga alternativ som påverkar centrifugeringen är på.
	Användning av för mycket tvättmedel kan förhindra att centrifugeringen startar.
Kraftiga vibrationer /buller under centrifugeringen	Tvättmaskinen kanske inte står i nivå: justera fötterna enligt instruktionerna i det särskilda avsnittet.
	Se till att transportskruvar, gummipluggar och distansrör tagits bort.
	Kontrollera att det inte finns några främmande föremål i trumman (mynt, gångjärn, knappar osv...).

Tillverkargarantin omfattar fel som orsakats av elektriska eller mekaniska fel på produkten till följd av handling eller underlåtenhet av tillverkaren. Om ett fel orsakats av faktorer utanför den levererade produkten, missbruk eller av att användningsinstruktionerna inte följts, får en avgift debiteras.

Du rekommenderas att alltid använda originaldelar som kan beställas från våra auktoriserade servicecenter.

Garanti
Produkten omfattas av garanti i enlighet med villkoren på garantibeviset som medföljer produkten. Du måste fylla i och spara garantibeviset, så du kan visa det för auktoriserade servicecenter vid behov.

Genom att placera CE märkning på denna product, försäkrar vi att på vårt ansvar övernstämmelse med alla europeiska säkerhets-, hälso-, och miljökrav som anges I lagstiftningen för denna produkt.

Tillverkaren avsäger sig allt ansvar för eventuella tryckfel i dokumentation som medföljer produkten. Tillverkaren förbehåller sig vidare rätten att utföra sådana ändringar av produkten som kan bedömas vara nödvändiga utan att förändra dess väsentliga egenskaper.

Kiitos, että valitsit tämän tuotteen.
Olemme ylpeitä voidessamme tarjota sinulle parhaan tuotteen ja parhaimman valikoiman kotitalouslaitteita jokapäiväiseen käyttöösi.

Lue tästä käyttöohjeesta, kuinka laitetta käytetään oikein ja turvallisesti ja kuinka siitä pidetään tehokkaasti huolta.

Käytä pesukonetta vasta, kun olet lukenut nämä ohjeet huolellisesti. Suosittelemme, että säilytät tämän käyttöohjeen helposti saatavilla ja hyvässä kunnossa myös mahdollisia myöhempiä omistajia varten.

Jokaisen tuotteen tunnisteena on yksilöllinen 16-merkkinen koodi, jota kutsutaan myös sarjanumeroksi. Koodi on painettu tarraan, joka on liimattu laitteeseen (luukun lähelle) tai joka löytyy tuotteen sisällä olevasta asiakirjakuoresta. Koodi on eräänlainen tuotekohtainen tunnistekortti, jota tarvitaan tuotteen rekisteröimiseen ja otettaessa yhteyttä huoltoliikkeeseen.

Ympäristöehdot

Tämä laite on merkitty eurooppalaisen direktiivin sähkö- ja elektroniikkalaiteromusta (WEEE) 2012/19/EU mukaisesti.
Sähkö- ja elektroniikkalaiteromu sisältää saastuttavia aineita (jotka voivat aiheuttaa haittaa ympäristölle) ja peruskomponentteja (jotka voidaan käyttää uudelleen). On tärkeää, että sähkö- ja elektroniikkalaiteromu toimitetaan erikoiskäsittelyyn, jotta siitä voidaan poistaa kaikki saastuttavat aineet ja käsitellä ne asianmukaisesti ja jotta kaikki materiaalit voidaan kerätä ja kierrättää.

Yksityishenkilöillä on tärkeä tehtävä varmistaa, että sähkö- ja elektroniikkalaiteromusta ei tule ympäristöongelmaa. Seuraavien perussääntöjen noudattaminen on tärkeää:

- Sähkö- ja elektroniikkalaiteromua ei saa käsitellä kotitalousjätteenä.

- Sähkö- ja elektroniikkalaiteromu on toimitettava jätehuolto-organisaation tai rekisteröityjen yhtiöiden ylläpitämiin asianmukaisiin keräyspisteisiin. Monissa maissa on suurikokoisen sähkö- ja elektroniikkalaiteromun kotikeräyspalveluja.

Monissa maissa voit uuden laitteen oston yhteydessä palauttaa vanhan laitteesi jälleenmyyjälle, jonka on vastaanotettava veloituksetta yksi vanha laite yhtä uutta laitetta kohden, mikäli laite on vastaavaa lajia ja vastaa toiminnoiltaan toimitettua laitetta.

Sisällys

1. ***YLEISET TURVALLISUUSOHJEET***
2. ***ASENNUS***
3. ***PESUAINEKOTELO***
4. ***YLEISOHJEITA***
5. ***KONEEN PUHDISTUS JA HOITO***
6. ***PIKAKÄYTTÖOPAS***
7. ***OHJAIMET JA OHJELMAT***
8. ***VIANMÄÄRITYS JA TAKUU***

1. YLEISET TURVALLISUUSOHJEET

- Tämä laite on tarkoitettu käytettäväksi kotitalouksissa ja vastaavissa paikoissa, esimerkiksi:
  - myymälöiden, toimistojen ja muiden työpaikkojen henkilöstön keittiötiloissa;
  - maatiloilla;
  - hotellien, motellien ja muiden asuinpaikan tyyppisten paikkojen asiakkaiden käytössä;
  - aamiaismajoituksen kaltaisessa käytössä.

  Laitteen käyttö kotitalousympäristöstä poikkeavissa paikoissa tai tavanomaisista kodinhoitotoimista poikkeavalla tavalla, kuten kaupallinen asiantuntija- tai ammattilaiskäyttö, on kiellettyä myös edellä kuvatuissa paikoissa. Jos laitetta käytetään näistä ohjeista poikkeavalla tavalla, sen käyttöikä voi lyhentyä ja valmistajan takuu voi raueta. Valmistaja ei hyväksy mitään laitteelle aiheutuvia vahinkoja tai muita vahinkoja ja menetyksiä, jotka aiheutuvat kotitalouskäytöstä poikkeavasta käytöstä (myös laitteen ollessa kotitalousympäristössä), lain sallimassa enimmäislaajuudessa.
- Tätä laitetta voivat käyttää vähintään 8-vuotiaat lapsen sekä henkilöt, joiden fyysiset tai henkiset valmiudet eivät riitä laitteen turvallisen käsittelyyn tai joilla ei ole laitteen käytön edellyttämää kokemusta tai tietoa, jos he toimivat toisen henkilön valvonnassa tai ovat saaneet ohjeistuksen laitteen käyttöön ja käyttö tapahtuu turvallisella tavalla ja he ymmärtävät laitteen käyttöön liittyvät vaarat. Älä anna lasten leikkiä laitteella. Lapset eivät saa puhdistaa ja huoltaa laitetta ilman valvontaa.
- Lapsia on valvottava, etteivät he leiki laitteella.
- Alle 3-vuotiaat lapset on pidettävä loitolla, ellei heitä valvota jatkuvasti.
- Jos verkkojohto on vaurioitunut, tai vaurioituu käytössä johdon saa vaihtaa vain valtuutettu huoltoliike.
- Käytä veden syöttöliitäntään vain laitteen mukana toimitettuja letkuja (älä käytä vanhoja letkuja).
- Vedenpaineen tulee olla 0,05–0,8 MPa.
- Varmista, että matto ei tuki koneen pohjaa ja tuuletusaukkoja.
- Laite on asennettava siten, että pistotulppaan on esteetön pääsy.
- Kuivien vaatteiden enimmäiskapasiteetti riippuu käytössä olevasta mallista (katso ohjauspaneeli).

- Tietoja tuotteen mikrokortista on saatavana valmistajan verkkosivulta.

Sähköliitännät ja turvallisuusohjeet

- Tekniset tiedot (syöttöjännite ja liitäntäteho) on merkitty tuotteen arvokilpeen.

- Varmista, että sähköjärjestelmä on maadoitettu ja noudattaa kaikkia sovellettavia lakeja ja että pistorasia on yhteensopiva laitteen pistokkeen kanssa. Jos näin ei ole, pyydä valtuutetun ammattilaisen apua.

- Muuntimien, haaroituspistorasioiden tai jatkojohtojen käyttöä ei suositella.

- Irrota pesukoneen virtajohto ja sulje vesihana ennen kuin puhdistat tai huollat konetta.

- Älä koskaan irrota virtajohtoa pistorasiasta vetämällä johdosta tai koneesta.

- Varmista ennen luukun avaamista, että rummussa ei ole vettä.

⚠ VAROITUS:
veden lämpötila voi nousta hyvin korkeaksi pesun aikana.

- Älä altista pesukonetta sateelle, suoralle auringonvalolle tai muille sääilmiöille.

- Kun siirrät pesukonetta, älä nosta sitä valitsimista tai pesuainekotelosta, äläkä koskaan kuljeta pesukonetta siten, että luukku painautuu työntökärryä vasten. Suosittelemme, että pesukonetta nostamassa on kaksi henkilöä.

- Vian tai toimintahäiriön sattuessa sammuta pesukone ja sulje vesihana, älä yritä korjata konetta itse. Ota välittömästi yhteyttä asiakaspalveluun ja käytä vain alkuperäisiä varaosia. Näiden ohjeiden noudattamatta jättäminen voi tehdä koneesta vaarallisen.

2. ASENNUS

- Kierrä auki **2** ylempää **ruuvia (A),** irrota kansi liu'uttamalla se pois vaakasuunnassa **(piirros 1)** ja poista suojapahvi.

- Kierrä auki **2 tukirautaa (B)** ristikappaleessa (**H.19** - avaimella) ja poista polystyreeni välikappaleet **(C)** sen alta **(piirros 2)**.

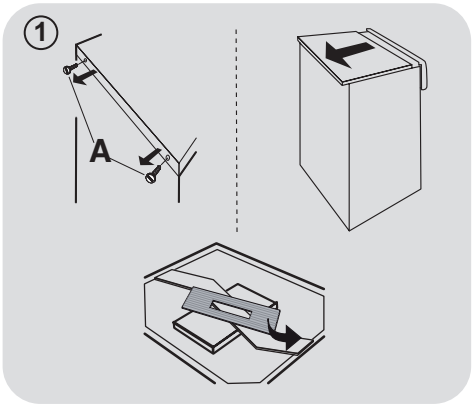

⚠ VAROITUS:
Älä asenna 2 tukirautaa (B) takaisin.
Älä poista välikappaleita (D) ristikappaleen yläpuolelta.

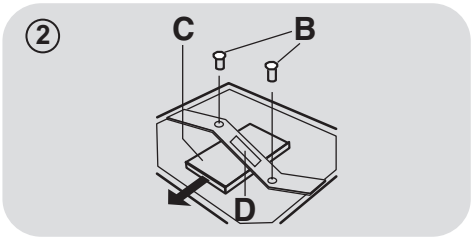

- Kallista laite eteenpäin ja poista **2 polystyreenipalaa** sisältävää muovipussia sivuilta vetämällä alaspäin **(piirros 3)**.

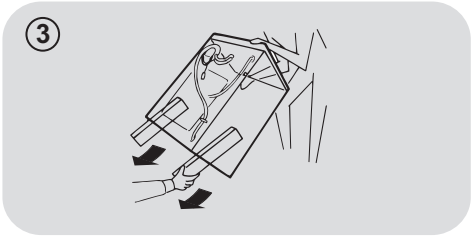

- Asenna kansi takaisin **2 ruuvilla (A)**. Kun asennat pöytätasoa, varmista, että kohdistustapit asetetaan oikein vastaaviin aukkoihin kaapin sivulla, kuten **piirros 4**.

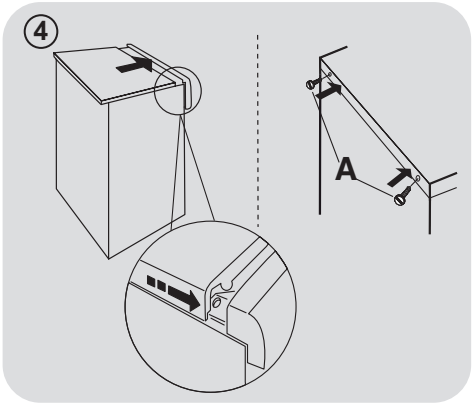

⚠ VAROITUS:
Pidä pakkausmateriaalit poissa lasten ulottuvilta.

● Laita uritettu muovilevy laitteen pohjaan kuvassa **piirros 5** osoitetulla tavalla.

⑤

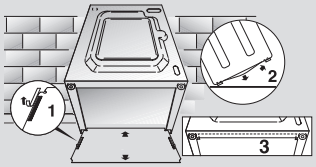

Vesiliitännät

Liitä laitteen mukana tullut letku vesihanaan **(piirros 6)**. Älä käytä vanhaa letkua.

⑥

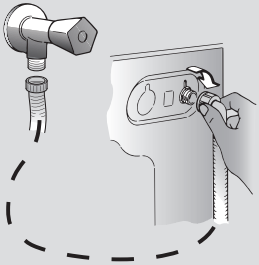

AQUASTOP (piirros 7)

(sisältyy vain joihinkin malleihin)

Syöttöletkussa oleva laite, joka pysäyttää veden virtauksen letkun vaurioituessa. Tällöin **(A)**-ruutuun ilmestyy punainen merkki, ja letku on vaihdettava uuteen. Avaa mutteri painamalla yksisuuntaista lukitsinta **(B)**.

⑦

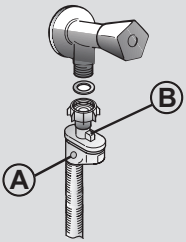

Sijoittaminen

- Siirrä pesukone seinän lähelle ja varo vääntämästä tai puristamasta letkuja. Aseta tyhjennysletku kylpyammeeseen tai kytke se mieluummin seinässä olevaan poistoaukkoon, jonka etäisyys lattiasta on vähintään 50 cm ja halkaisija on pesukoneen letkua suurempi **(piirrokset 8)**.

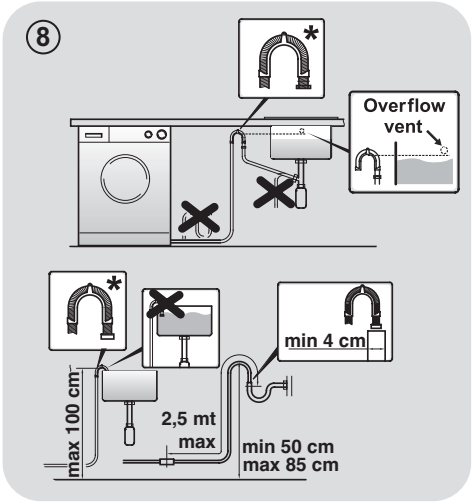

***** *ERIKSEEN MYYTÄVÄ LISÄVARUSTE*

- Aseta kone vaakasuoraan säätämällä jalkoja **piirroksen 9** mukaisesti:
  - **a**. vapauta ruuvi kääntämällä mutteria myötäpäivään;
  - **b**. pyöritä jalkaa ylös- tai alaspäin, kunnes se on tukevasti lattiassa;
  - **c**. lukitse jalka kiristämällä mutteri kiinni pesukoneen pohjaan.
- Kytke virtajohto.

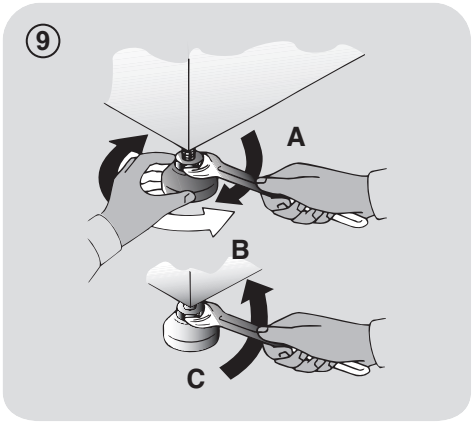

⚠ VAROITUS:

Jos virtajohto on vaihdettava uuteen, ota yhteyttä huoltoliikkeeseen.

Takuu ei kata vikoja, jotka ovat aiheutuneet käyttöohjeiden vastaisesta käytöstä tai asennuksesta.

FI

3. PESUAINEKOTELO

Pesuainekotelo on jaettu kolmeen lokeroon **piirroksen 10** osoittamalla tavalla:

- **lokero "1"**: pesuaine.
- **lokero "2"**: lisäaineet, huuhteluaineet, tärkkäyshajusteet jne;

⚠ VAROITUS:

laita lokero "2" -lokeroon ainoastaan nestemäisiä tuotteita.
Pesukone annostelee automaattisesti lisäaineet kussakin ohjelmassa viimeisen huuhtelun aikana.

⚠ VAROITUS:

Joitakin pesuaineita on vaikea saada poistettua. Tällöin suosittelemme rumpuun asennettavan erikoissäiliön käyttöä.

⑩

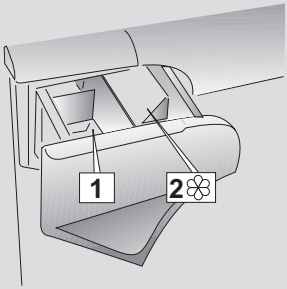

4. YLEISOHJEITA

Täyttövinkkejä

Huomaa seuraavat asiat, kun lajittelet pyykkiä:

- Poista pyykistä metalliesineet, kuten hiussoljet, neulat ja kolikot;
- Sulje vetoketjut ja tyynyliinojen napit, solmi irralliset vyöt ja pitkät nauhat;
- Irrota verhoista ripustimet;
- Tutustu vaatteiden pesuohjeisiin huolellisesti;
- Poista sitkeät tahrat tahranpoistoaineilla.

- Kun peset huopia, peittoja tai muita raskaita tekstiilejä, suosittelemme välttämään linkousta.

- Kun peset villaa, varmista, että tekstiili on konepestävä. Tarkista pesuohjemerkintä.

- Jätä laitteen ovi hieman auki pesujen välillä, jotta koneen sisäpuolelle ei synny pahaa hajua.

Hyödyllisiä säästövinkkejä

Vinkkejä rahan säästämiseen ja ympäristöhaittojen välttämiseen konetta käytettäessäsi.

- Lataa kone suurimpaan kapasiteettiin, joka näkyy kunkin ohjelman ohjelmataulukossa - tällä tavalla SÄÄSTÄT energiaa ja vettä.

- Linkousnopeus vaikuttaa meluun ja pyykin jäännöskosteuteen: Nopeampaan linkoukseen liittyy suurempi melu ja alhaisempi pyykin jäännöskosteus.

- Veden ja energian yhteiskäytön kannalta tehokkaimpia ohjelmia ovat yleensä pidemmät ohjelmat, joiden lämpötila on alhaisempi.

Täytä kone mahdollisimman täyteen

- Energian, veden, pesuaineen ja ajan käyttö on tehokkainta, kun käytetään suositeltua enimmäistäyttömäärää. Energiaa säästyy jopa 50% pestäessä täysi koneellinen kahden puolikkaan koneellisen sijaan.

Tarvitaanko esipesua?

- Vain hyvin likaiselle pyykille! SÄÄSTÄT pesuainetta, aikaa, vettä ja 5–15% energiaa, kun ET valitse esipesuohjelmaa vähän tai tavanomaisesti likaantuneelle pyykille.

Onko likaisia vaatteita välttämätöntä pestä korkealla lämpötilalla?

- Vaikeat tahrat kannatta esikäsitellä tahranpoistoaineella/pesuaineella ja/tai liottaa ennen laittamista pesukoneeseen. Kun käytät matalia lämpötiloja pesuohjelmissa, säästät vaatteita ja peset energiatehokkaammin.

Ennen kuivausohjelman käyttämistä (KUIVAUSRUMMULLA VARUSTETUT PESUKONEET)

- SÄÄSTÄ energiaa ja aikaa poistamalla vesi pyykistä nopealla linkouksella ennen kuivausohjelman käyttämistä.

Pesuaineen annostelu

Alla on **lyhyt opas**, josta löytyy **pesuaineen käyttöä** koskevia vinkkejä ja neuvoja .

- Käytä ainoastaan konepesuun sopivaa pesuainetta.

- Valitse pesuaine kankaan tyypin (puuvilla, herkät tuotteet, synteettiset tuotteet, villa, silkki jne.), värin, lian tyypin ja määrän sekä ohjelmoidun pesulämpötilan mukaan.

- Jos haluat käyttää oikeaa määrää pesuainetta, huuhteluainetta tai muita lisäaineita, noudata aina huolellisesti valmistajan ohjeita: **Laitteen oikeanlainen käyttö oikealla annostuksella mahdollistaa jätteiden välttämisen ja ympäristöä haittaavien vaikutusten vähentämisen**.

Erittäin likaiseen valkopesuun suosittelemme puuvillaohjelmaa, vähintään 60°C:n lämpötilaa ja normaalia pesujauhetta (tehokäyttöön sopivaa), joka sisältää keskimääräisessä tai korkeassa lämpötilassa erinomaisesti toimivia valkaisuaineita.

40—60°C:n pesuohjelmiin valitaan sopiva pesuaine tekstiilien kuidun ja likaantumisasteen mukaan.
Normaalit pesujauheet sopivat hyvin likaisten valkoisten tai haalistumattomien tekstiilien pesuun, ja nestemäiset pesuaineet tai värilliselle pyykille tarkoitetut pesujauheet sopivat vähän likaantuneille värjätyille tekstiileille.

Alle 40°C:n pesuohjelmiin suosittelemme nestemäisiä pesuaineita tai pesujauheita, joiden erikseen mainitaan sopivan alhaisessa lämpötilassa pesemiseen.

Villan tai silkin pesuun tulee käyttää vain erikseen näille tekstiileille tarkoitettuja pesuaineita.

- Liian suuri määrä pesuainetta johtaa liialliseen vaahtoon, mikä estää jakson suorittamisen oikein. Se voi myös vaikuttaa pesuun ja huuhteluun.

Ympäristöystävällisten fosfaatittomien pesuaineiden käytöllä voi olla seuraavia vaikutuksia:

- **Sameampi huuhtelupoistovesi:** tämä johtuu pesuaineen zeoliiteista, jotka eivät heikennä huuhtelun tehokkuutta.
- **Valkoista jauhetta (zeoliitteja) pyykissä pesun jälkeen:** tämä on normaalia, jauhe ei imeydy kuituihin eikä muuta niiden väriä.
- **Vaahtoa viimeisessä huuhteluvedessä:** tämä ei välttämättä ole merkki huonosta huuhtelusta.
- **Runsaasti vaahtoa:** Tämä johtuu yleensä pesuaineissa olevista ionittomista pinta-aineista, joita on vaikea saada pois pyykistä.
  Älä toista huuhtelua vaahdon poistamiseksi, sillä se ei auta asiaan.

Jos ongelma jatkuu tai epäilet toimintahäiriötä, ota välittömästi yhteyttä valtuutettuun asiakaspalveluun.

5. KONEEN PUHDISTUS JA HOITO

Huolehtimalla laitteestasi oikealla tavalla voit pidentää sen käyttöikää.

Laitteen ulkopuolinen puhdistus

- Kytke pois kone virran syötöstä.
- Puhdista laitteen ulkopinta käyttämällä kosteata riepua ja **VÄLTTÄEN HIOVIA AINEITA, ALKOHOLIA JA/TAI LIUOTTIMIA**.

Pesuainekotelon puhdistus

- Pesuainelokeron säännöllinen puhdistaminen on suositeltavaa pesuainejäämien ja lisäaineiden kertymisen estämiseksi.
- Poista lokero varovaisesti, mutta päättäväisesti.
- Puhdista lokero juoksevan veden alla ja aseta se takaisin paikoilleen.

Pumppusuodattimen puhdistaminen

- Laitteessa on erityinen suodatin, johon tarttuvat suuremmat tähteet, jotka voivat tukkia tyhjennysjärjestelmän, kuten napit tai kolikot (riippuen mallista, katso versio **A** tai **B**).

Suosittelemme tarkistamaan ja puhdistamaan suodattimen 5 tai 6 kertaa vuodessa.

- Kytke pois kone virran syötöstä.
- Suosittelemme, että ennen suodattimen avaamista panet sen alle imukykyisen pyyhkeen, jotta lattia pysyy kuivana.
- Käännä suodatinta vastapäivään pystyasennossa olevaan pysäyttimeen asti.
- Irrota suodatin ja puhdista se. Kun olet valmis, kiinnitä se takaisin kääntämällä myötäpäivään.

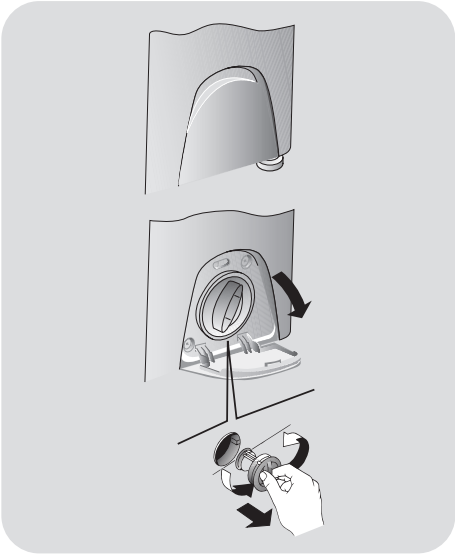

Suosituksia pesukoneen siirtoon ja pitkäaikaiseen varastointiin

- Jos laitetta pidetään pitkään lämmittämättömässä tilassa, kaikki vesijäämät tulee poistaa täysin putkista.
- Kytke pois kone pistorasiasta.
- Irrota letku kiinnikkeestään, laske se alas ja tyhjennä kaikki vesi astiaan.
- Kun olet valmis, kiinnitä poistoletku kiinnikkeeseen.

FI

6. PIKAKÄYTTÖOPAS

Pesukone sovittaa vesimäärän automaattisesti pyykin laadun ja määrän mukaiseksi. Järjestelmä vähentää energiankulutusta ja lyhentää pesuaikoja huomattavasti.

Ohjelman valinta

- Kytke pesukoneeseen virta ja valitse haluamasi ohjelma.
- Säädä tarvittaessa pesulämpötila ja paina tarvittavia lisävalintapainikkeita.
- Aloita pesuohjelma painamalla **KÄYNNISTÄ/TAUKO**-painiketta.

Jos koneen toiminnan aikana tapahtuu virtakatkos, virran palauduttua kone jatkaa alusta vaiheesta, jossa se oli virran katketessa.

- Ohjelman lopussa näytössä lukee ”End” tai joissakin malleissa kaikki pesuvaiheiden merkkivalot syttyvät.

Odota, kunnes LUUKUN TURVALLISUUDEN merkivallot on sammunut, ennen kuin avaat luukun.

- Katkaise pesukoneen virta.

Katso sopiva pesuohjelma ohjelmataulukosta ja noudata siinä esitettyjä toimintaohjeita.

Teknisiä tietoja

Tarvittava vedenpaine:
min 0,05 Mpa / max 0,8 Mpa

Linkousteho:
katso arvokilpeä.

Liitäntäteho/ Tarvittava sulake/ Jännite:
katso arvokilpeä.

7. OHJAIMET JA OHJELMAT

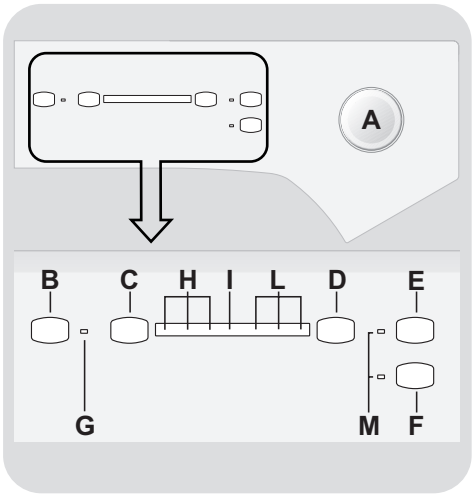

A Ohjelmanvalitsin ja POIS-asento
B KÄYNNISTÄ/TAUKO-painike
C AJASTETTU ALOITUS-painike
D LINKOUKSEN VALINTA-painike
E AQUAPLUS-painike
F KYLMÄ PESU-painike
G OHJELMAN KÄYNNISTYS - merkkivalo
H AJASTETUN ALOITUKSEN / PESUVAIHEEN merkkivalot
I LUUKUN TURVALLISUUDEN merkkivalo
L LINKOUSNOPEUS -merkkivalot
M VALINTAPAINIKKEIDEN merkkivalot

Luukun avaaminen

Turvalaite estää luukun avaamisen välittömästi ohjelman päätyttyä.
Odota kaksi minuuttia pesuohjelman päättymisen jälkeen, kunnes luukun turvamerkkivalo on sammunut, ennen kuin avaat luukun.

Ohjelmanvalitsin ja POIS-asento (OFF)

Kun valitset ohjelman, ohjelman lämpötilan ja linkousnopeuden merkkivalot syttyvät.

HUOM. Kone sammutetaan kääntämällä ohjelmanvalitsin POIS-asentoon.

- Aloita valittu pesuohjelma painamalla **KÄYNNISTÄ/TAUKO**-painiketta.
- Kun ohjelma on valittu, ohjelmanvalitsin pysyy valitun ohjelman kohdalla koko ohjelman ajan.
- Katkaise pesukoneen virta kääntämällä valitsin **POIS**-asentoon.

Ohjelmanvalitsin on palautettava POIS-asentoon jokaisen ohjelman jälkeen tai aloitettaessa uutta pesuohjelmaa ennen ohjelman valintaa ja käynnistämistä.

KÄYNNISTÄ/TAUKO-painike

Sulje luukku ENNEN kuin painat KÄYNNISTÄ/TAUKO-painiketta.

- Aloita valittu pesuohjelma painamalla tätä (pesuvaiheen merkkivalo syttyy valitun pesuohjelman mukaisesti).

Kun KÄYNNISTÄ/TAUKO-painiketta on painettu, laitteen käynnistymisessä voi kulua muutama sekunti.

KONEEN ASETTAMINEN TAUKOTILAAN

- Pidä **KÄYNNISTÄ/TAUKO**-painike painettuna noin **2** sekuntia (jotkin merkkivalot ja jäljellä olevan ajan näyttö vilkkuvat osoittaen, että kone on taukotilassa).

Turvallisuussyistä joissakin pesuvaiheissa luukku voidaan avata vain, jos veden taso on alle alareunan ja lämpötila alle 45°C. Js nämä ehdot täyttyvät , odota ennen luukun avaamista, että LUUKUN TURVALLISUUDEN valo sammuu.

- Paina **KÄYNNISTÄ/TAUKO**-painiketta uudelleen ohjelman jatkamiseksi keskeytyskohdasta.

OHJELMAN KESKEYTTÄMINEN

- Ohjelma keskeytetään kääntämällä valitsin **POIS**-asentoon.

AJASTETTU ALOITUS-painike

- Koneen käynnistyshetki voidaan ajastaa tällä painikkeella **3**, **6** tai **9** tunnin päähän.
- Aseta ajastettu aloitus seuraavasti:
  - Valitse pesuohjelma.
  - Odota, kunnes jokin linkousnopeuden merkkivalo syttyy.
  - Paina painiketta (jokaisella painalluksella käynnistys siirtyy **3**, **6** tai **9** tunnin päähän, ja kyseistä viivettä osoittava merkkivalo vilkkuu).
  - Käynnistä ajastettu aloitus painamalla **KÄYNNISTÄ/TAUKO**-painiketta (valitun ajastuksen merkkivalo lakkaa vilkkumasta ja jää palamaan). Pesuohjelma käynnistyy valitsemasi viiveajan kuluttua.
- Ajastettu aloitus voidaan peruuttaa kääntämällä ohjelmavalitsin **POIS**-asentoon.

Jos koneen toiminnan aikana tapahtuu virtakatkos, virran palauduttua kone jatkaa alusta vaiheesta, jossa se oli virran katketessa.

FI

LINKOUKSEN VALINTA-painike

- Tätä painiketta painamalla voit vähentää enimmäisnopeutta, ja halutessasi voit peruuttaa linkousvaiheen (linkousnopeuden merkkivalot eivät pala).
- Jos pesuohjemerkinnöissä ei ole erikoisohjeita, voidaan käyttää ohjelman tavanomaista suurinta linkousnopeutta.

Jotta tekstiilit eivät vaurioituisi, nopeutta ei voi nostaa eri ohjelmille asetettua enimmäisnopeutta suuremmaksi.

- Linkous palautetaan käyttöön painamalla painiketta, kunnes päästään haluttuun linkousnopeuteen.
- Linkousnopeutta voidaan muuttaa pysäyttämättä konetta.

Jos pesuainetta käytetään liikaa, se voi aiheuttaa liiallista vaahtoamista. Jos laite havaitsee liikaa vaahtoa, se voi ohittaa linkousvaiheen tai pidentää ohjelman kestoa ja lisätä vedenkulutusta.

Koneessa on elektroninen laite, joka estää linkouksen, mikäli pyykkikuorma ei ole tasapainossa. Tämä vähentää koneen melua ja tärinää ja siten pidentää koneen käyttöikää.

Seuraavat valinnat on tehtävä ennen KÄYNNISTYS/TAUKO -painikkeen painamista.

AQUAPLUS-painike

- Denna option (kan endast tillämpas för vissa program) gör att du kan köra tvätten i en betydligt större mängd vatten. Detta faktum tillsammans med den nya sammansättningen på trummans rotationscykler med påfyllning och tömning av vatten ger dig plagg som tvättats och sköljts på ett perfekt sätt och med perfekt upplöst tvättmedel, vilket garanterar en effektiv tvätteffekt.
- Funktionen har tagits fram för personer med känslig hy som kan få hudirritationer eller allergiska reaktioner från även de minsta tvättmedelsrester.
- Vi rekommenderar även den här funktionen för barnartiklar, eller om tvätten är väldigt smutsig och du behöver använda mycket tvättmedel, eller när du tvättar handdukar, eftersom fibrerna kan hålla kvar tvättmedlet.

KYLMÄ PESU -painike

- Tätä painiketta painamalla jokainen ohjelma voidaan muuttaa kylmävesipesuun muuttamatta muita asetuksia (veden taso, ajat, jaksot jne.).
- Kylmäpesuohjelmalla verhot, pienet matot, päiväpeitteet, käsintehdyt herkät kankaat ja vaatteet, joista voi päästä väriä, voidaan pestä turvallisesti.

OHJELMAN KÄYNNISTYS -merkkivalo

Syttyy, kun **KÄYNNISTÄ/TAUKO**-painiketta painetaan.

AJASTETUN ALOITUKSEN / PESUVAIHEEN merkkivalot

- Kun painat **AJASTETTU ALOITUS** -painiketta, merkkivalot osoittavat valitsemasi viiveajastuksen (**3, 6** tai **9** tuntia) ja jäljellä olevan ajan käynnistykseen.
- Pesuohjelman ollessa käynnissä merkkivalot syttyvät osoittamaan senhetkistä pesuvaihetta:

varsinainen pesu

huuhtelu

linkous

LUUKUN TURVALLISUUDEN merkkivalo

- Kuvake osoittaa luukun olevan lukittu.

Sulje luukku ENNEN kuin painat KÄYNNISTÄ/TAUKO-painiketta.

- Kun **KÄYNNISTÄ/TAUKO**-painiketta painetaan koneen luukun ollessa suljettuna, merkkivalo vilkkuu hetken ja palaa sitten jatkuvasti.

Jos luukku ei ole kunnolla suljettu, merkkivalon vilkkuminen jatkuu noin 7 sekunnin ajan, minkä jälkeen käynnistyskomento perutaan automaattisesti. Jos näin käy, sulje luukku kunnolla ja paina KÄYNNISTÄ/TAUKO-painiketta uudelleen.

- Turvalaite estää luukun avaamisen välittömästi ohjelman päätyttyä. Odota **2 minuuttia** pesuohjelman päättymisen jälkeen, kunnes luukun turvallisuuden merkkivalo on sammunut, ennen kuin avaat luukun. Kun ohjelma on päättynyt, käännä ohjelmanvalitsin **POIS**-asentoon.

LINKOUSNOPEUS -merkkivalot

Kun valitset ohjelman, suurin mahdollinen linkousnopeus osoitetaan automaattisesti vastaavalla merkkivalolla. Kun valitset pienemmän linkousnopeuden vastaavalla painikkeella, sen merkkivalo syttyy.

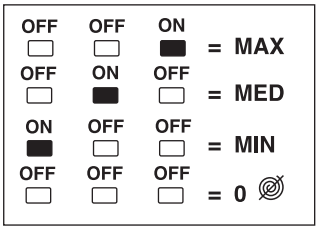

VALINTAPAINIKKEIDEN merkkivalot

Syttyvät, kun vastaavaa painiketta painetaan.

Valittaessa toimintoa, joka ei sovellu valittuun ohjelmaan, merkkivalo ensin vilkkuu ja sitten sammuu.

FI

Ohjelmataulukko

OHJELMA		(ENINT.)* (katso ohjauspaneeli) 3,5 kg	4 kg	°C (ENINT.)	1	2 ❀
90°	**VALKOPYYKKI**	3,5	4	90°	●	●
60°	**HYGIENIA**	3	3	60°	●	●
40°	**KIRJOPYYKKI**	3	3	40°	●	●
30°	**PAIDAT**	2	2	30°	●	●
ECO 40-60	**ECO 40-60**	3,5	4	60°	●	●
40°	**KEINOKUIDUT**	2	2	40°	●	●
30°	**SPORT**	2	2	30°	●	●
30°	**ARAT KUIDUT**	2	2	30°	●	●
30°	**VILLA/KÄSINPESU**	1	1	30°	●	●
20°C	**20°C**	3,5	4	20°	●	●
	TYHJENNYS + LINKOUS	-	-	-		
	HUUHTELU	-	-	-		●
14′	**PIKA 14'**	1	1	30°	●	●
30′	**PIKA 30'**	1,5	1,5	30°	●	●
59′	**PIKA 59'**	2	2	40°	●	●

*Kuivien vaatteiden enimmäiskapasiteetti riippuu käytössä olevasta mallista (katso ohjauspaneeli).

TIETOA TESTILABORATORIOILLE

VAKIO-OHJELMAT (EU) nro 1015/2010 ja nro 1061/2010 MUKAISESTI

ECO 40-60-OHJELMA

VAKIO-OHJELMAT (EU) nro 2019/2023 MUKAISESTI

ECO 40-60-OHJELMA

Ohjelmien kuvaus

Pesukoneessa on ohjelmia, jotka on suunniteltu erilaisille tekstiileille ja eri tavalla likaantuneelle pyykille (katso ohjelmataulukko).

Valitse ohjelma etiketeissä näkyvien pesuohjeiden, erityisesti suositellun maksimilämpötilan, mukaisesti.

⚠ VAROITUS:

TÄRKEÄÄ TIETOA PESEMISESTÄ.

- **Uudet värilliset vaatteet on pestävä erillään vähintään 5 - 6 kertaa.**
- **Tietyt suuret, tummat tekstiilit, kuten farkut ja pyyhkeet on aina pestävä erillään.**
- **Älä koskaan sekoita kankaita, joiden värit EIVÄT OLE PESUNKESTÄVIÄ.**

VALKOPYYKKI
Pesee täydellisesti. Loppulinkous enimmäisnopeudella poistaa kosteutta tehokkaasti.

HYGIENIA
Kestäville tekstiileille suunniteltu ohjelma, joka pesee pyykin erittäin puhtaaksi*. Puhdistustehon lisäämiseksi suosittelemme jauhemaisen pesuaineen käyttöä.
* **ÄLÄ KÄYTÄ KYLMÄ PESU -PAINIKETTA**

KIRJOPYYKKI
Tällä ohjelmalla voidaan pestä eri materiaaleja ja värejä sekaisin. Rummun pyörimisliike ja veden määrä on optimoitu sekä pesu- että huuhteluvaiheen aikana. Tarkka linkous rypistää tekstiilejä vähemmän.

PAIDAT
Pesuohjelma vähentää vaatteiden rypistymistä erinomaisesta pesutuloksesta tinkimättä. Myös linkousnopeutta voi pienentää, mikä helpottaa vaatteiden silittämistä.

ECO 40-60
ECO 40-60-ohjelma pystyy puhdistamaan normaalisti likaantuneen puuvillapyykin, joka on merkitty pestäväksi 40°C:ssa tai 60°C:ssa, yhdessä samassa jaksossa.
Tätä ohjelmaa käytetään EU Ecodesign lainsäädännön noudattamisen arviointiin (ympäristömyötäinen tuotesuunnittelu).

KEINOKUIDUT
Tällä ohjelmalla voit pestä erityyppiset ja -väriset kankaat yhdessä.
Rummun pyörimisliike ja veden määrä on optimoitu sekä pesu- että huuhteluvaiheen aikana. Tarkka linkous rypistää tekstiilejä vähemmän.

SPORT
Tämä pesuohjelma on kehitetty erityisesti urheilutekstiileille, joita ei voida pestä korkeammissa lämpötiloissa. Ohjelma on suunniteltu poistamaan urheiltaessa syntynyt lika ja tahrat.

ARAT KUIDUT
Ohjelma vuorottelee työvaiheita ja taukoja ja sopii etenkin arkojen tekstiilien pesemiseen. Pesujaksossa ja huuhteluissa käytetään runsaasti vettä, jotta lopputulos on paras mahdollinen.

VILLA/KÄSINPESU
Tämä ohjelma suorittaa pesujakson villakankaille, joita voidaan pestä pesukoneessa tai jotka on tarkoitettu käsin pestäviksi. Se sopii myös silkistä valmistetuille tekstiileille tai tekstiileille, joiden etiketissä on merkintä Pese kuin silkki.

20°C
Tämän innovatiivisen ohjelman avulla voit pestä samaan aikaan erilaisia materiaaleja ja värejä, kuten puuvillaa, synteettisiä kuituja ja sekoitekankaita, vain 20°C: n lämpötilassa, ja ohjelman pesutulos on siltierinomainen.
Ohjelma kuluttaa vain noin 40 prosenttia perinteisen 40°C: n kirjopesuohjelman kulutuksesta.

TYHJENNYS + LINKOUS
Ohjelma tyhjentää veden kokonaan ja suorittaa täyden linkouksen. Linkousnopeutta voidaan pienentää tai linkous voidaan poistaa LINKOUKSEN VALINTA -painikkeesta.

HUUHTELU
Ohjelma suorittaa kolme huuhtelua, joiden välissä on linkous (jota voidaan hidastaa tai joka voidaan ohittaa kokonaan painikkeesta). Käytetään huuhtelemaan kaikenlaisia tekstiilejä esimerkiksi käsinpesun jälkeen.

PIKA 14'
Täydellinen pesuohjelma (pesu, huuhtelu ja linkous). Ohjelma sopii kevyesti likaantuneille puuvilla- ja sekoitekankaille. Tähän ohjelmaan suositellaan käytettäväksi pesuainetta vain 20% tavanomaisesta määrästä, jotta sitä ei mene hukkaan.

PIKA 30'
Täydellinen pesuohjelma (pesu, huuhtelu ja linkous). Ohjelma sopii erityisesti kevyesti likaantuneille puuvilla- ja sekoitekankaille. Tähän ohjelmaan suositellaan käytettäväksi pesuainetta vain 20% tavanomaisesta määrästä, jotta sitä ei mene hukkaan.

PIKA 59'
Tämä erikoisohjelma tuottaa laadukkaan pesutuloksen, mutta lyhentää pesuaikaa merkittävästi. Ohjelma on suunniteltu tavallista pienemmälle pyykkimäärälle.

8. VIANMÄÄRITYS JA TAKUU

Jos epäilet, että pesukone ei toimi oikein, katso ohjeita seuraavasta pikaoppaasta, jossa on vinkkejä yleisimpien ongelmien korjaamiseen.

VIRHEILMOITUKSET

- **Näytölliset mallit**: virhe esitetään numerona, jonka edessä on kirjain E (esimerkki: virhe 2 = E2).
- **Näytöttömät mallit:** virhe esitetään vilkkuvilla merkkivaloilla (esimerkki: virhe 2 = merkkivalo välähtää kahdesti – 5 sekunnin tauko – 2 välähdystä jne.).

Virheilmoitus	Mahdolliset syyt ja ratkaisut
E2** (näytöllinen malli)* ***2 välähdystä *(näytötön malli)*	**Kone ei saa vettä.**
	Tarkista, että hana on auki.
	Tarkista, että veden syöttöletku ei ole mutkalla tai puristuksissa.
	Poistoletku väärällä korkeudella (ks. asennus).
	Sulje hana, irrota täyttöletku pesukoneen takaa ja tarkista, ettei suodatin ole tukossa.
	Tarkasta, ettei suodatin ole tukossa ja ettei suodatinkotelossa ole vierasesineitä, jotka voisivat häiritä veden virtausta.
E3** (näytöllinen malli)* ***3 välähdystä *(näytötön malli)*	**Pesukone ei poista vettä.**
	Tarkasta, ettei suodatin ole tukossa ja ettei suodatinkotelossa ole vierasesineitä, jotka voisivat häiritä veden virtausta.
	Tarkista, että poistoletku ei ole mutkalla tai puristuksissa.
	Tarkista, että viemäri ei ole tukossa ja vesi pääsee virtaamaan siinä esteettömästi. Yritä tyhjentää vesi pesualtaaseen. Tarkasta, ettei suodatin ole tukossa ja ettei suodatinkotelossa ole vierasesineitä, jotka voisivat häiritä veden virtausta.
E4** (näytöllinen malli)* ***4 välähdystä *(näytötön malli)*	**Liikaa vaahtoa ja/tai vettä.**
	Tarkasta, ettei suodatin ole tukossa ja ettei suodatinkotelossa ole vierasesineitä, jotka voisivat häiritä veden virtausta.
E7** (näytöllinen malli)* ***7 välähdystä *(näytötön malli)*	**Luukkuongelma.**
	Tarkista, että luukku on kunnolla suljettu. Tarkista, etteivät koneen sisällä olevat pyykit estä luukun sulkeutumista.
	Jos luukku on jumissa, sulje virta, irrota koneen pistotulppa pistorasiasta, odota 2–3 minuuttia ja avaa luukku.
Muu virhekoodi	Sulje virta ja irrota virtajohto pistorasiasta, odota minuutti. Kytke virta ja käynnistä pesuohjelma. Jos virhe ei poistu, ota yhteyttä valtuutettuun asiakaspalveluun.

MUITA HÄIRIÖTILANTEITA

Ongelma	Mahdolliset syyt ja ratkaisut
Pesukone ei toimi/käynnisty	Tarkista, että kone on kytketty toimivaan pistorasiaan.
	Tarkista, että virta on päällä.
	Tarkista jollain toisella laitteella, kuten lampulla, että pistorasiaan tulee virtaa.
	Luukkua ei ehkä ole suljettu kunnolla. Avaa luukku ja sulje se uudelleen.
	Tarkista, onko haluttu ohjelma valittu oikein ja onko käynnistyspainiketta painettu.
	Tarkista, ettei pesukone ole pysäytystilassa.
Lattialle pesukoneen lähelle vuotaa vettä	Tämä voi johtua hanan ja syöttöletkun välisen tiivisteen vuodosta. Vaihda tällöin tiiviste ja kiristä letku hanaan.
	Tarkista, että suodatin on kunnolla kiinni.
Pesukone ei linkoa	Jos pyykit eivät ole pesurummussa optimaalisesti, pesukone saattaa: yrittää tasapainottaa kuormaa, mikä pidentää linkousaikaa; alentaa linkousnopeutta tärinän ja melun vähentämiseksi; keskeyttää linkouksen koneen suojelemiseksi. Tarkista, että pesurummun kuorma jakautuu tasaisesti. Tarvittaessa poista pyykit ja aseta ne koneeseen uudestaan tasaisesti.
	Syynä voi olla, että kaikkea vettä ei ole vielä poistettu. Odota muutama minuutti. Jos ongelma jatkuu, ks. virhe 3.
	Joissakin malleissa on mahdollista estää linkous. Tarkista, että linkous on sallittu.
	Tarkista, ettet ole valinnut vaihtoehtoa, joka vaikuttaa linkoukseen.
	Liian suuri pesuainemäärä voi estää linkouksen alkamisen.
Linkous aiheuttaa tärinää/melua	Pesukonetta ei ehkä ole kunnolla vaaitettu. Säädä tarvittaessa koneen jalkoja käyttöohjeessa esitetyllä tavalla.
	Tarkista, että kuljetusruuvit, kumitulpat ja holkit on poistettu.
	Tarkista, ettei pesurummussa ole vierasesineitä (kolikoita, nappeja, yms.).

Normaali valmistajan takuu kattaa viat, jotka ovat seurausta tuotteen valmistuksessa syntyneistä sähköisistä tai mekaanisista virheistä. Takuu ei kata vikoja, jotka ovat aiheutuneet laitteen ulkopuolisista tekijöistä, väärinkäytöstä tai käyttöohjeiden vastaisesta käytöstä.

On suositeltavaa käyttää aina valtuutetun asiakaspalvelumme kautta saatavia alkuperäisiä varaosia.

Takuu
Tuotteeseen sovelletaan tuotteen mukana toimitetussa takuutodistuksessa mainittuja takuuehtoja. Takuutodistus on täytettävä ja säilytettävä huolellisesti, ja se on pyydettäessä esitettävä valtuutetussa asiakaspalvelupisteessä.

CE Tämä laite täyttää Euroopan turvallisuus- terveys- ja ympäristövaatimukset, jotka on asetettu lainsäädännössä tälle laitteelle.

Valmistaja ei ole vastuussa tämän tuotteen mukana toimitetun ohjekirjan painovirheistä. Valmistaja myös pidättää itsellään oikeuden tehdä tuotteisiinsa hyödylliseksi katsomiaan muutoksia, jotka eivät muuta tuotteiden olennaisia ominaisuuksia.

Takk for at du har valgt dette produktet.
Vi er stolte over å kunne tilby det ideelle produktet for deg og det beste komplette sortimentet av husholdningsapparater for den daglige rutinen din.

Les denne bruksanvisningen nøye for korrekt og sikker bruk og for nyttige tips om effektivt vedlikehold.

Bare bruk vaskemaskinen etter å ha lest disse instruksjonene nøye. Vi anbefaler at du alltid har denne bruksanvisningen tilgjengelig og i god stand for eventuelle fremtidige eiere.

Hvert produkt identifiseres av en unik 16-tegns kode som også kalles "serienummeret", dette er trykt på klistremerket som er festet til produktet (nær døren) eller i dokumentkonvolutten som følger med i produktet. Denne koden er et spesifikt produkt ID-kort som du trenger for å registrere den og om du må kontakte kundeservicesenter.

Miljøbetingelser

Dette produktet er merket i samsvar med det europeiske 2012/19/EU-direktivet om avfallshåndtering for elektriske og elektroniske produkter («Avfall fra elektrisk og elektronisk utstyr» (WEEE)).
Avfall fra elektrisk og elektronisk utstyr (WEEE) omfatter både forurensende stoffer (som kan skape negative konsekvenser for miljøet) og grunnleggende komponenter (som kan resirkuleres). Det er viktig at avfall fra elektrisk og elektronisk utstyr (WEEE) underlegges spesifikk behandling, for å fjerne og avhende alle forurensende materialer riktig, og gjenvinne og resirkulere alle materialer.

Individer kan spille en viktig rolle når det kommer til å sikre at avfall fra elektrisk og elektronisk utstyr (WEEE) ikke blir et miljøproblem. Det er helt essensielt å følge noen grunnleggende regler:

- Avfall fra elektrisk og elektronisk utstyr (WEEE) skal ikke behandles som husholdningsavfall.

- Avfall fra elektrisk og elektronisk utstyr (WEEE) skal leveres inn til hensiktsmessige innsamlingspunkter som eies av kommunen eller av registrerte firmaer. I mange land finnes det hjemmehenting for store artikler med avfall fra elektrisk og elektronisk utstyr (WEEE).

I mange land vil gamle apparater returneres til forhandleren når du kjøper en ny, og forhandleren er forpliktet til å samle slike inn gratis på en-til-en basis, så lenge apparatet er av lik type og har samme funksjoner som det leverte utstyret.

Innhold

1. GENERELLE SIKKERHETSREGLER

2. INSTALLERING

3. VASKEMIDDELSKUFF

4. PRATISKE RÅD

5. RENGJØRING OG VEDLIKEHOLD

6. HURTIGVEILEDNING

7. KONTROLLER OG PROGRAMMER

8. FEILSØKING OG GARANTI

1. GENERELLE SIKKERHETSREGLER

- Dette produktet er kun ment for bruk i husholdninger og liknende bruk som:
  - Personalkjøkken i butikker, på kontorer og andre arbeidsmiljøer;
  - Gårdshus;
  - Av gjester på hoteller, moteller og andre boligtyper;
  - "Bed and breakfast"-miljøer.

  Bruk av dette produktet i andre enn husholdningsmiljøer eller til andre enn typiske husholdningsfunksjoner, som kommersiell bruk av eksperter eller opplærte brukere er unntatt selv ved ovenstående bruk. Om produktet brukes på en måte som ikke overensstemmer med dette kan det redusere produktets levetid og kan ugyldiggjøre produsentens garanti. Enhver skade på produktet eller annen skade eller tap oppstått ut fra bruk som ikke er i samsvar med hjemlig eller husholdningsmessig bruk (selv ved plassering i et hjemlig eller husholdningsmessig miljø) skal ikke aksepteres av produsenten i den utstrekning det er tillatt ved lov.
- Dette produktet kan brukes av barn fra 8 år og oppover og personer med reduserte fysiske, sensoriske eller mentale evner eller manglende erfaring og kunnskap hvis de har tilsyn eller får instruksjon i sikker bruk av produktet og forstår hvilke farer som kan inntreffe. Barn skal ikke leke med produktet. Rengjøring og vedlikehold skal ikke gjøres av barn med mindre de har tilsyn.
- Sørg for at barn ikke har mulighet til å leke med produktet.
- Barn under 3 år bør holdes unna produktet, med mindre de er under kontinuerlig oppsyn.
- Hvis strømledningen er skadet, må den byttes ut av en spesiell ledning eller en montering som er tilgjengelig fra produsenten eller serviceagenten.
- Bruk kun slangesett som fulgte med produktet for tilkobling til vannforsyning (ikke bruk gamle slangesett på nytt).
- Vanntrykket må være mellom 0,05 MPa og 0,8 MPa.
- Sørg for at et teppe ikke sperrer for sokkelen og ventilasjonsåpningene nederst på produktet.
- Etter montering må produktet være plassert slik at støpselet er tilgjengelig.
- Den maksimale lastekapasiteten for tørre klær avhenger av hvilken modell som brukes (se kontrollpanelet).

- For informasjon om produktets mikrokort kan du se produsentens webside.

Elektriske forbindelser og sikkerhetsinstruksjoner

- De tekniske detaljene (forsyningsspenning og strøminngang) er angitt på apparatets typeskilt.
- Kontroller at det elektriske systemet er jordet, overholder all gjeldende lover og at strømuttaket er kompatibelt med apparatets støpsel. Ellers, søk kvalifisert profesjonell assistanse.
- Bruk av konvertere, flere stikkontakter eller skjøteledninger frarådes på det sterkeste.
- Trekk alltid ut støpselet og skru av vannkranen før vedlikehold av vaskemaskinen.
- Ikke trekk i strømkabelen eller produktet for å koble fra maskinen.
- Pass på at det ikke er vann i trommelen før døren åpnes.

⚠ ADVARSEL:
vann kan nå veldig høye temperaturer under vaskesyklusen.

- Utsett ikke vaskemaskinen for regn, direkte sollys eller andre værelementer.
- Ved flytting må ikke vaskemaskinen løftes etter knottene eller vaskemiddelskuffen; under transport må aldri døren hvile på trallen. Vi anbefaler at to mennesker løfter vaskemaskinen.
- Ved feil eller problemer må vaskemaskinen skrus av, vannkranen stenges og man må ikke tukle med produktet. Kontakt umiddelbart kundeservicesenteret og bruk kun originale reservedeler. Manglende overholdelse av disse instruksjonene kan sette produktsikkerheten i fare.

2. INSTALLERING

- Skru ut de **to** øverste **skruene (A)**, fjern dekselet, skyv det av horisontalt **(fig. 1)** og fjern pappbeskyttelsen.

- Skru ut de **to festebøylene (B)** på tverrstykket (med en **H. 19**-nøkkel) og fjern avstands-stykkene av polystyren **(C)** under den **(fig. 2)**.

⚠ ADVARSEL:
Ikke monter de 2 feste-båndene (B) igjen.
Ikke fjern avstandsstykkene (D) over tverrstykket.

- Len maskinen fremover og fjern plastposene som inneholder de **to isoporblokkene** på sidene, og trekk nedover **(fig. 3)**.

- Sett på plass dekselet med de **to skruene (A)**. Sørg for at plasseringstappene er satt riktig inn i spaltene når du monterer bordplaten, plassert på siden av skapet som vist på **fig. 4**.

⚠ ADVARSEL:
Hold emballasjen unna barn.

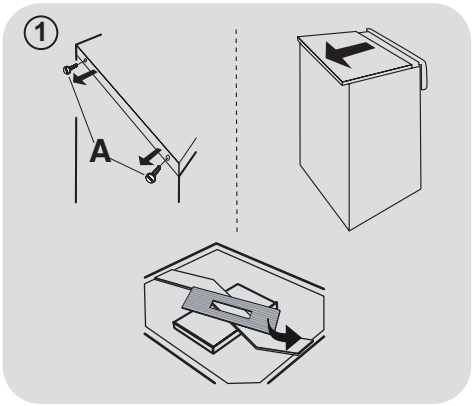

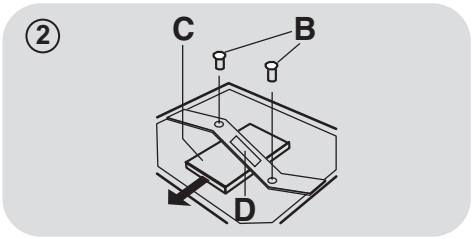

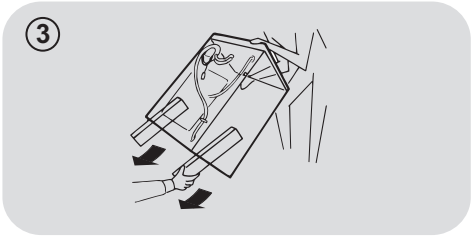

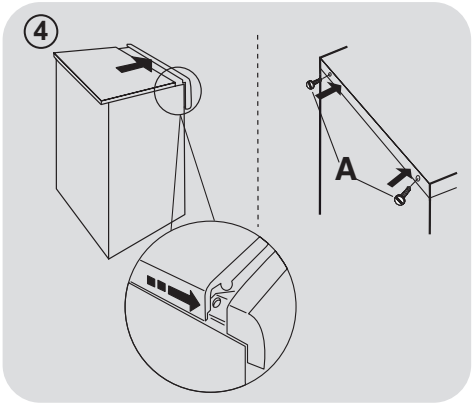

NO

● Plasser bølgepapp i plastbunnen som vist på **fig. 5**.

⑤

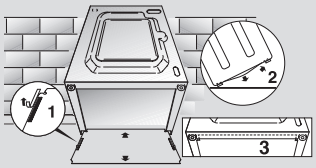

Hydrauliske koblinger

Koble vannslangen til kranen **(fig. 6)** bare bruker den slangen som fulgte med apparatet (ikke gjenbrukv gamle slangesett).

⑥

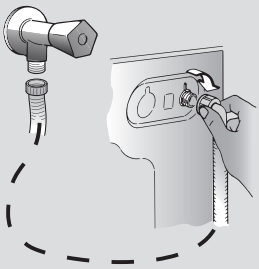

AQUASTOP (fig. 7)

(kun inkludert i noen modeller)

● En innretning på forsyningsslangen som stopper vannflyten om slangen forringes; i dette tilfellet vil et rødt merke vises i vinduet **(A)** og slangen må byttes ut. For å skru ut mutteren, trykk enveislåseinnretning **(B)**.

⑦

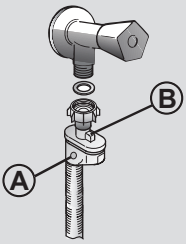

Plassering

- Skyv maskinen til veggen, vær forsiktig slik at slangen ikke bøyes eller knuses og plasser tappeslangen i badekaret, eller helst i et veggavløp minst 50 cm høyt med diameter større enn vaskemaskinslangen (**fig. 8**).

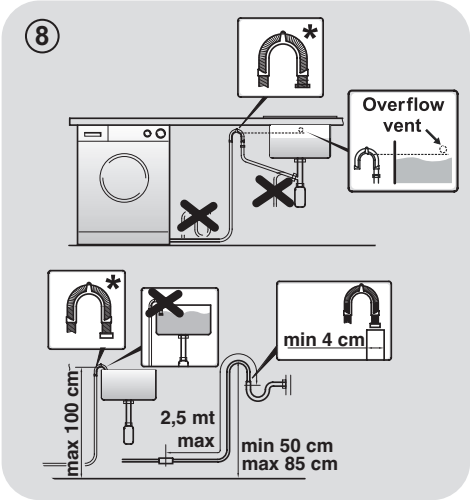

* *TILBEHØR SOLGT SEPARAT*

- Niveller produktet med føttene som vist i **figur 9**:
  - **a**. drei mutteren med urviseren for å løsne skruen;
  - **b**. roter foten for å heve eller senke den til den sitter fast mot gulvet;
  - **c**. lås foten og skru inn mutteren til den sitter fast mot bunnen av vaskemaskinen.
- Sett inn støpselet.

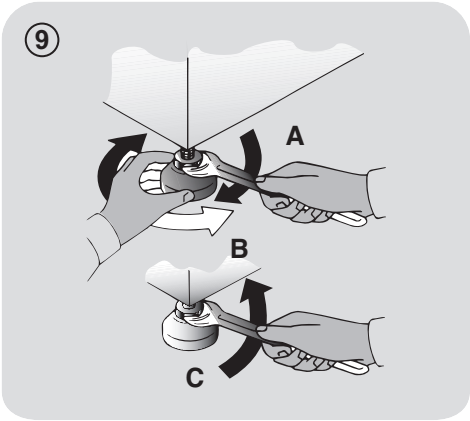

⚠ ADVARSEL:
Kontakt kundeservicesenteret om strømkabelen må byttes ut..

Innstalasjonsfeil inngår ikke av produsentens garanti.

3. VASKEMIDDELSKUFF

Vaskemiddelskuffen er delt i **2** avdelinger som vist i **figur 10**:

- **avdeling "1"**: for vaskemiddel.
- **avdeling "2"**: for spesielle tilsetninger, tøymyknere, stivelsesduft etc.;

⚠ ADVARSEL:

Tilsett væskeprodukter kun i avdeling "2".
Vaskemaskinen er satt til å dosere tilsetningsstoffer automatisk i hver syklus under siste skylling.

⚠ ADVARSEL:

noen vaskemiddel er vanskelige å fjerne. I dette tilfellet anbefaler vi bruk av den spesifikke beholderen som skal plasseres i trommelen.

⑩

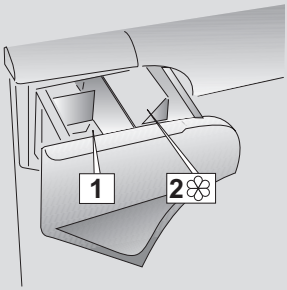

4. PRATISKE RÅD

Innleggingstips

Ved sortering av vask, sørg for:

- å ha fjernet metallobjekter som hårspenner, nåler, mynter osv. fra vasken;
- å ha lukket putevar, lukket glidelåser, knyttet løse belter og lange kjolebånd;
- å ha fjernet ruller fra gardiner;
- å ha lest vaskeanvisninger grundig;
- å ha fjernet eventuelle gjenstridige flekker med flekkfjerner.

- Ved vask av matter, sengetepper eller annet tungt tøy anbefaler vi at du unngår sentrifugering.

- For å vaske ull må det sørges for at plagget er maskinvaskbart. Sjekk stoffetiketten.

- La døren til apparatet være litt åpen mellom vasker, for å forhindre at det oppstår mulig lukt i maskinen.

Nyttige råd for sparing

Tips om hvordan du kan spare penger og ikke skade miljøet når du bruker apparatet.

- Last maskinen til den høyeste kapasiteten som er vist i programtabellen for hvert program - slik kan du SPARE energi og vann.

- Støy og resterende tøyfuktighet påvirkes av sentrifugeringshastighet: en raskere spinn er assosiert med større støy og lavere gjenværende fuktighet i tøyet.

- De mest effektive programmene når det gjelder kombinert bruk av vann og energi er vanligvis de varige med lavere temperatur.

Maksimere tøymengden

- Oppnå best bruk av energi, vann, vaskemiddel og tid ved å bruke maksimal anbefalt tøymengde. Spar opp til 50% energi ved å vaske full maskin i stedet for 2 halvfulle maskiner.

Behøver du å forvaske?

- Kun for svært skittent tøy! SPAR vaskemiddel, tid, vann og mellom 5 og 15% energiforbruk ved å IKKE velge forvask for lett til normalt skittent tøy.

Er det nødvendig med varmvask?

- Forbehandle flekkfjerner eller inntørkede flekker i vann før vask for å redusere behovet for et varmt vaskeprogram. Spar energi ved å bruke et vaskeprogram med lav temperatur.

Før du bruker tørkeprogrammet (VASKE-TØRKE)

- Spar energi og tid ved å velge høy sentrifugehastighet for å redusere vanninnholdet i tøyet før du bruker et tørkeprogram.

Dosering av vaskemiddel

Nedenfor finner du en **kort veiledning** med tips og råd **om bruk av vaskemiddel**.

- Bruk bare vaskemidler som er egnet for maskinvask.

- Velg vaskemiddel i henhold til stofftypen (bomull, delikat, syntetiske stoffer, ull, silke, etc.), fargen, typen og nivået av tilsmussing og den programmerte vasketemperaturen.

- For å bruke riktig mengde vaskemiddel, mykemiddel eller andre tilsetningsstoffer, følg produsentens instruksjoner nøye hver gang: **korrekt bruk av apparatet med riktig dose lar deg unngå avfall og redusere miljøpåvirkningen**.

Ved vask av veldig skitten hvitvask anbefaler vi bruk av bomullsprogram på 60°C eller over og et normalt vaskepulver (effektivt) som inneholder blekemidler som ved middels/høy temperatur gir ypperligere resultater.

For vask mellom 40°C og 60°C må vaskemiddelet som brukes være egnet for stofftypen og graden av skittenhet.
Normale midler er egnet for "hvitt" eller farget fast stoff med høy grad av skittenhet mens flytende vaskemidler eller "fargebeskyttende" puddere er egnet for fargede stoffer med lett grad av skittenhet.

For vask ved temperaturer under 40°C anbefaler vi bruk av flytende vaskemidler eller vaskemidler spesifikt merket som egnet for vask ved lav temperatur.

For vask av ull eller silke må det kun brukes vaskemidler spesifikt beregnet for slike stoffer.

- For mye vaskemiddel fører til overdrevent skum, noe som forhindrer at syklusen blir utført riktig. Det kan også påvirke kvaliteten på vask og skylling.

Bruken av økologiske vaskemidler uten fosfater kan forårsake følgende effekter:

- **mer grumsete skyllevann:** Denne effekten er knyttet til de suspenderte zeolittene som ikke har noen negativ effekt på skylleeffektiviteten.

- **hvitt pulver (zeolitter) på tøyet etter vask:** dette er normalt, pulveret er ikke absorbert av stoffet og endrer ikke tøyets farge.

- **skum i vannet ved siste skylling:** dette indikerer ikke nødvendigvis dårlig skylling.

- **mye skum:** Dette er ofte på grunn av de anioniske tensidene som finnes i vaskemidlene og som er vanskelige å fjerne fra vasken.
  I dette tilfellet må man ikke skylle igjen for å eliminere disse effektene; det vil ikke hjelpe i det hele tatt.

Om problemet vedvarer eller om du mistenker en feil, kontakt et autorisert kundeservicesenter.

5. RENGJØRING OG VEDLIKEHOLD

Å ta vare på apparatet ditt riktig kan forlenge levetiden.

Rengjøring av apparatets ytre

- Koble maskinen fra strømforsyningen.
- Rengjør apparatets utvendige skap, bruk en fuktig klut og UNNGÅ SLIPENDE STOFFER, ALKOHOL OG/ELLER FORTYNNINGSMIDLER.

Rengjøring av skuff

- Det anbefales å rengjøre vaskemiddelskuffen regelmessig for å unngå opphopning av vaskemiddel og tilsetningsrester.
- Fjern skuffen forsiktig, men stødig.
- Rengjør skuffen under rennende vann og sett den tilbake i rommet.

Rengjøre pumpefilteret

- Apparatet har et spesielt filter som fanger større rester som kan blokkere dreneringssystemet, for eksempel knapper eller mynter (avhengig av modell, vurder versjon **A** eller **B**).

Vi anbefaler å sjekke og rengjøre filteret 5 eller 6 ganger i året.

- Koble maskinen fra strømforsyningen.
- Før filteret skrus løs anbefaler vi at du plasserer et absorberende klut under for å holde gulvet tørt.
- Drei filteret mot urviseren til det stopper i vertikal stilling.
- Fjern og rengjør filteret og sett det på plass igjen ved å dreie det med urviseren.

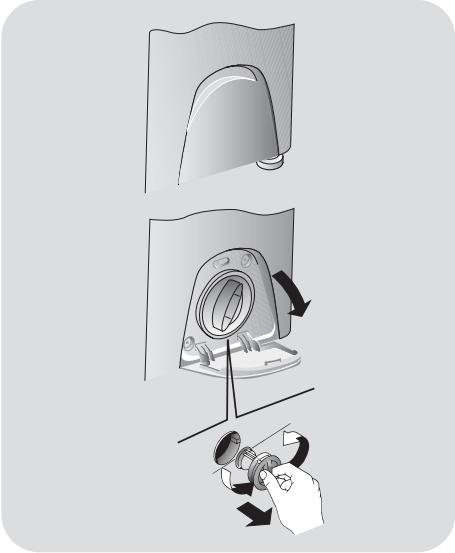

Forslag for flytting eller langvarig periode uten bruk

- Hvis apparatet oppbevares i et ikke-oppvarmet rom over lengre tid, må alle vannrester fjernes fullstendig fra rørene.
- Koble maskinen fra stikkontakten.
- Løsne slangen fra stroppen og senk den slik at alt vannet tømmes i en beholder.
- Sikre avløpsslangen med stroppen når dette er fullført.

6. HURTIGVEILEDNING

Denne vaskemaskinen tilpasser automatisk vannivået til type og mengde vask. Dette systemet gir en nedgang i energiforbruk og en merkbar reduksjon i vasketider.

Programvalg

- Skru på vaskemaskinen og velg det ønskede programmet.
- Juster vasketemperaturen om nødvendig og trykk de nødvendige "tilvalgsknappene".
- Trykk knappen **START/PAUSE** for å begynne vasking.

Hvis det forekommer et strømbrudd mens maskinen er i drift; når strømmen gjenopprettes, starter maskinen på nytt fra begynnelsen av fasen den var i da strømmen ble blutt.

- Meldingen "End" vil vises på displayet ved slutten av programmet. På noen modeller vil alle vasketrinnsindikatorene tennes.

Vent til lyset for DØRSIKKERHET har slukket før du åpner døren.

- Skru av vaskemaskinen.

For enhver type vask, se programtabellen og følg driftssekvensen som angitt.

Tekniske data

Vanntrykk:
min 0,05 Mpa / max 0,8 Mpa

Omdreiningstall sentrifuge:
se tabell.

Full effekt / Sikring i strømtilførselskretsen ampere / Strømspenningen:
se tabell.

7. KONTROLLER OG PROGRAMMER

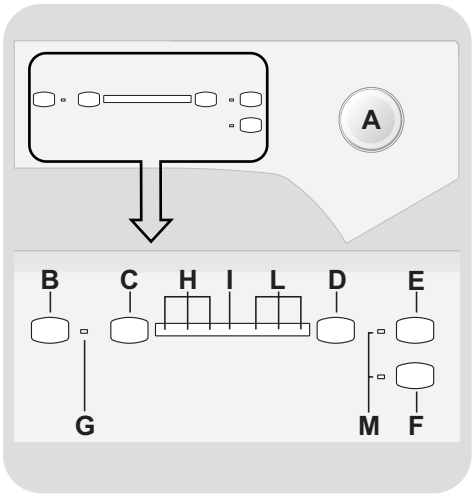

A Programvelger med posisjon OFF (AV)
B START/PAUSE-knapp
C STARTTIDSFORVALG-knapp
D SENTRIFUGERING-knapp
E AQUAPLUS-knapp
F KALD VASK-knapp
G PROGRAMSTART-indikatorlampe
H Indikatorlamper for STARTTIDSFORVALG / VASKETRINN
I DØRSIKKERHET-indikatorlys
L SPINNHASTIGHET-indikatorlamper
M ALTERNATIVKNAPPER-indikatorlamper

Åpne døren

En spesiell sikkerhetsenhet hindrer døren fra å åpnes direkte etter syklusen er ferdig.
Vent i 2 minutter etter vaskesyklusen er ferdig og lyset for «dørsikkerhet» har slukket før du åpner døren.

Programvelger med posisjon OFF (AV)

Når du velger et program, vil varsellampene knyttet til temperatur og sentrifugering for den syklusen tennes.

N.B.: For å skru av maskinen flytter du programvelgeren til posisjonen OFF (AV).

- Trykk på knappen **START/PAUSE** for å starte valgt syklus.
- Med en gang et program er valgt blir programvelgeren fast på valgt program til syklusen er ferdig.
- Skru av vaskemaskinen ved å vende velgeren til **OFF (AV)**.

Programvelgeren må settes tilbake til posisjonen OFF på slutten av hver syklus eller når du starter en påfølgende vaskesyklus før neste program velges og startes.

START/PAUSE-knapp

Lukk døren FØR du velger knappen START/PAUSE.

- Trykk for å starte valgt syklus (i henhold til den valgte syklusens vil én trinnindikatorlampe tennes).

Når START/PAUSE-knappen har blitt trykket inn kan det ta noen sekunder før produktet begynner å virke.

PAUSE MASKINEN

- Hold **START/PAUSE**-knappen trykket i omtrent **2** sekunder (noen lysindikatorer og gjenværende tid-displayet vil blinke, noe som indikerer at maskinen er pauset).

Av sikkerhetsmessige grunner, i enkelte vaskefaser, kan døren kun åpnes hvis vannstanden er under nedre kant og hvis temperaturen er lavere enn 45°C. Hvis disse betingelsene er oppfylt, vent til DØRSIKKERHET-lampen slukker før du åpner døren.

- Trykk på **START/PAUSE**-knappen igjen for å starte programmet på nytt fra pausepunktet.

AVBRYTE ET PROGRAM

- For å avbryte et program flytter du programvelgeren til posisjonen **OFF (AV)**.

STARTTIDSFORVALG-knapp

- Apparatets starttid kan stilles inn med denne knappen, og forsinke starten med **3**, **6** eller **9** timer.
- Velg et starttidsforvalg som følger:
  - Velg et program.
  - Vent til én av spinnhastighet-indikator-lampene tennes.
  - Trykk på knappen (hver gang du trykker på knappen vil starten forskyves med **3**, **6** eller **9** timer henholdsvis, og tilsvarende tidsindikatorlampe blinker).

- Trykk på **START/PAUSE**-knappen for å starte drift med starttidsforvalg (indikatorlyset som tilhører den valgte starttiden slutter å blinke, og forblir på). Ved slutten av tidsforsinkelsen vil programmet starte.

- Det er mulig å avbryte starttidsforvalget ved å dreie programvelgeren til **OFF (AV)**.

Hvis det forekommer et strømbrudd mens maskinen er i drift; når strømmen gjenopprettes, starter maskinen på nytt fra begynnelsen av fasen den var i da strømmen ble blutt.

SENTRIFUGERING-knapp

- Ved å trykke på denne knappen er det mulig å redusere maksimal hastighet, og hvis du ønsker det, kan sentrifugeringssyklusen avbrytes (indikatorlampene for sentrifugeringshastighet er av).

- Dersom merkelappen ikke gir noen spesifikk informasjon, er det mulig å bruke maksimalhastigheten som følger med programmet.

For å unngå skade på tekstilene er det ikke mulig å øke hastigheten til over det som er automatisk passende for det valgte programmet.

- For å aktivere sentrifugeringen igjen, trykk på knappen til du kommer til sentrifugeringshastigheten som du vil ha.

- Det er mulig å endre sentrifugeringshastighet uten å sette maskinen på pause.

Overdosering av vaskemiddel kan føre til overflødig skumming. Dersom produktet oppdager overflødig skum, kan det utelate sentrifugeringsfasen eller forlenge varigheten på programmet og øke vannforbruket.

Maskinen kommer med en spesiell elektronisk enhet som forhindrer sentrifugeringssyklusen hvis tøymengden blir ubalansert. Dette reduserer støyet og vibrasjonen i maskinen, og forlenger maskinens levetid.

Følgende alternativer må velges før du trykker på START-/PAUSE-knappen.

AQUAPLUS-knapp

- Denne funksjonen (bare tilgjengelig i noen vaskeprogrammer) lar deg vaske klærne med en mye større vannmengde, og dette gjør, sammen med den nye kombinerte funksjonen av rotasjonen til trommelen der vannet blir fylt på og tømt ut, at klærne har blitt vasket og skylt perfekt slik at vaskemiddelet er fullstendig oppløst og sikrer en effektiv vaskefunksjon.

- Denne funksjonen er lagt til for folk med spesielt sart og følsom hud, der selv en liten rest av vaskemiddel kan skape irritasjoner eller allergi.

- Det anbefales at du også bruker denne funksjonen til barneklær og når du vasker svært skitne tekstiler, ettersom det da brukes mye vaskemiddel, eller når man vasker frottértekstiler, fordi fibrene i disse har en tendens til å holde på vaskemiddelet.

KALD VASK-knapp

- Ved å trykke på denne knappen er det mulig å forvandle hvert program til kald vask, uten å endre andre egenskaper (vannstand, tider, rytmer, osv ...).

- Gardiner, små tepper, sengetepper, menneskeskapte delikate stoffer, ikke-fargerike plagg kan vaskes trygt takket være kalde vaskeprogrammer.

PROGRAMSTART-indikatorlampe

Denne tennes når **START/PAUSE**-knappen har blitt trykket.

Indikatorlamper for STARTTIDSFORVALG / VASKETRINN

- Hver gang **STARTTIDSFORVALG**-knappen trykkes, vil indikatorlampene viser hvor mange timers forsinkelse du valgte (**3**, **6** eller **9** timer), og nedtellingen til slutten av den.
- Når et program er i gang, vil indikatorlampene tennes i rekkefølge, for å indikere den gjeldende fasen:
  - hovedvask
  - skylling
  - sentrifugering

DØRSIKKERHET-indikatorlys

- Symbolet viser døren som lukkes

Lukk døren FØR du velger knappen START/PAUSE.

- Når **START/PAUSE** trykkes på maskinen med døren lukket, blinker indikatoren øyeblikkelig og lyser etter en stund.

Hvis døren ikke er skikkelig lukket, vil lampenfortsette med å blinke i rundt 7 sekunder, og etter dette vil startkommandoen automatisk slettes. I dette tilfellet må du lukke døren skikkelig og trykke på START/PAUSE-knappen.

- En spesiell sikkerhetsenhet hindrer døren fra å åpnes direkte etter syklusen er ferdig. Vent i **2 minutter** etter vaskesyklusen er ferdig og lyset for «dørsikkerhet» har slukket før du åpner døren. På slutten av syklusen vrir du programvelgeren til **OFF (AV)**.

SPINNHASTIGHET-indikatorlamper

Når du stiller inn et program, vises den maksimale mulige sentrifugerings-hastigheten automatisk av den aktuelle indikatorlampen. Ved å velge en mindre sentrifugeringshastighet med riktig knapp, vil den aktuelle indikatorlampen lyse.

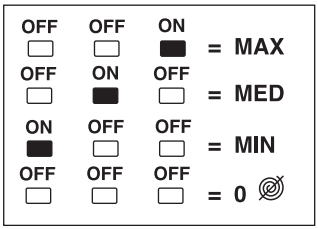

ALTERNATIVKNAPPER-indikatorlamper

Disse tennes når de relevante knappen trykkes.

Hvis alternativet ikke er kompatibelt med det valgte programmet, vil den relevante indikatorlampen først blinke, og deretter slukkes.

NO

Programtabell

	PROGRAM	(MAKS.)* (se kontrollpanel) 3,5 kg	4 kg	°C (MAKS.)	1	2
90°	**HVITT**	3,5	4	90°	●	●
60°	**HYGIENE**	3	3	60°	●	●
40°	**FARGET**	3	3	40°	●	●
30°	**SKJORTER**	2	2	30°	●	●
ECO 40-60	**ECO 40-60**	3,5	4	60°	●	●
40°	**SYNTETISK**	2	2	40°	●	●
30°	**SPORT**	2	2	30°	●	●
30°	**FINVASK**	2	2	30°	●	●
30°	**ULL/HÅND**	1	1	30°	●	●
20°C	**20°C**	3,5	4	20°	●	●
	TØMMING + SENTRIFUGERING	-	-	-		
	SKYLLINGER	-	-	-		●
14′	**HURTIG 14'**	1	1	30°	●	●
30′	**HURTIG 30'**	1,5	1,5	30°	●	●
59′	**HURTIG 59'**	2	2	40°	●	●

*Den maksimale lastekapasiteten for tørre klær avhenger av hvilken modell som brukes (se kontrollpanelet).

INFORMASJON FOR TESTLABORATORIENE

STANDARDPROGRAMMAR IHT. (EU) nr. 1015/2010 og nr. 1061/2010

ECO 40-60-PROGRAM

STANDARDPROGRAM IHT. (EU) Nr. 2019/2023

ECO 40-60-PROGRAM

Programbeskrivelse

For å rengjøre ulike typer tøy og ulike nivåer med skitt, har vaskemaskinen spesifikke programmer for å møte hvert vaskebehov (se programtabell).

Velg programmet iht. vaskeinstruksjonene på etikettene, spesielt maksimum anbefalt temperatur.

⚠ ADVARSEL:

VIKTIG RÅD OM VASKEYTELSE.

- **Nye, fargede klær skal vaskes separat i minst 5 eller 6 vasker.**
- **Visse store mørke gjenstander som dongeribukser og håndklær bør alltid vaskes separat.**
- **Aldri bland IKKE-FARGEFASTE stoffer.**

HVITT
Laget for å vaske perfekt. Siste runde med sentrifugering på maksimal hastighet gir mer effektiv fjerning.

HYGIENE
Program for holdbare tekstiler, og lar deg rense klesvasken*. Vi anbefaler at du bruker pulvervaskemiddel for å øke effektiviteten til rensingen.

* **IKKE BRUK KALD VASK-KNAPPEN**

FARGET
Dette programmet gjør det mulig å vaske tekstiler med forskjellig type og farge sammen. Den roterende bevegelsen til trommelen og vannivået er optimalisert, både under vasking og skylling. Den nøyaktige sentrifugeringen sørger for mindre krøll i tøyet.

SKJORTER
Vaskesyklusen er optimalisert til å redusere rynker i plaggene, med utmerket vaskeytelse. Det er også mulig å redusere sentrifugehastigheten, noe som sikrer enklere stryking.

ECO 40-60
ECO 40-60-programmet er i stand til å rengjøre normalt tilsmusset bomullstøy som er erklært vaskbart ved 40°C eller 60°C, sammen i samme syklus. Dette programmet brukes til å vurdere samsvar med EU Ecodesign-loven (miljøvennlig produktdesign).

SYNTETISK
Dette programmet lar deg vaske forskjellige alle typer tekstiler og farger sammen. Rotasjonsbevegelsen til trommelen og vannivåene optimaliseres, både under vaske- og skyllefasen. Den nøyaktige sentrifugeringen sørger for redusert mengde krøller i tøyet.

SPORT
Dette programmet er spesielt utviklet for å vaske blandede sportsplagg som ikke kan vaskes på varmere programmer, og er utviklet for å fjerne skitt og flekker fra deltakelse i idrettsaktiviteter.

FINVASK
Programmet veksler mellom å fungere og ta pauser og passer godt for vasking av finvask. Vaskingen og skyllingene utføres med et høyt vannivå for å sørge for best mulig ytelse.

ULL/HÅND
Dette programmet utfører en vaskesyklus dedikert til ullstoffer som kan vaskes i en vaskemaskin, gjenstandene som skal vaskes for hånd eller klesvask laget av silke eller spesifisert som "Vask som silke" på stoffetiketten.

20°C
Dette innovative programmet lar deg vaske ulike typer tekstiler og farger sammen, slik som bomull, syntetisk og blandede tekstiler på kun 20°C og gir en fremragende vaskeytelse. Forbruket på dette programmet er omtrent 40% av et vanlig bomullsprogram på 40°C.

TØMMING + SENTRIFUGERING
Dette programmet fullfører tømming og gjør en runde med maksimal sentrifugering. Det er mulig å slette eller redusere sentrifugering med SENTRIFUGERING-knappen.

SKYLLINGER
Dette programmet utfører 3 skyllinger med en mellomsentrifugering (som kan reduseres eller fjernes ved å bruke riktig knapp). Det brukes for å skylle alle typer tøy, for eksempel etter en håndvask.

HURTIG 14'
Et komplett vaskeprogram (vask, skyll og sentrifugering). Dette programmet er egnet til bomull med noe smuss og blandede tekstiler. Med dette programmet anbefales det å bruke bare 20% av vaskemiddelet som vanligvis brukes for å unngå unødvendig avfall.

HURTIG 30'
Et komplett vaskeprogram (vask, skyll og sentrifugering). Dette programmet er spesielt egnet til bomull med noe smuss og blandede tekstiler.
Med dette programmet anbefales det å bruke bare 20% av vaskemiddelet som vanligvis brukes for å unngå unødvendig avfall.

HURTIG 59'
Dette spesialdesignede vaskeprogrammet opprettholder den høye vaskekvaliteten, samtidig som vasketiden reduseres.
Programmet er laget for en redusert last.

8. FEILSØKING OG GARANTI

Om du tror at vaskemaskinen ikke fungerer som den skal må du konsultere hurtigveiledningen gitt under med noen praktiske tips om hvordan du fikser de mest vanlige problemene.

FEILRAPPORT

- **Modeller med display**: feilen vises med et nummer, med bokstaven «E» foran (eksempel: Feil 2 = E2)
- **Modeller uten display:** feilen vises ved å blinke hver LED like mange ganger som koden for feilen, etterfulgt av en pause på 5 sekunder (eksempel: Feil 2 = to blink – pause 5 sekunder – to blink – etc ...)

Feilvisning	Mulige årsaker og praktiske løsninger
***E2** (med display)* ***LED blinker 2 ganger** (uten display)*	**Maskinen kan ikke ta inn vann.**
	Sørg for at vannkranen er åpen.
	Pass på at vannslangen ikke er bøyd, brettet eller klemt.
	Dreneringsslangen er ikke i riktig høyde (se avsnittet om installasjon).
	Steng vannkranen, skru påfyllingsslangen av fra baksiden av vaskemaskinen, og kontroller at «anti-sand»-filteret er rent og ikke blokkert.
	Kontroller at filteret ikke er tilstoppet eller at det ikke finnes fremmedlegemer inne i filterrommet som kan hindre riktig vannstrøm.
***E3** (med display)* ***LED blinker 3 ganger** (uten display)*	**Vaskemaskinen tømmer ikke ut vann.**
	Kontroller at filteret ikke er tilstoppet eller at det ikke finnes fremmedlegemer inne i filterrommet som kan hindre riktig vannstrøm.
	Sørg for at tappeslangen ikke er bøyd, har brett eller er klemt.
	Sørg for at dreneringssystemet i hjemmet ikke er blokkert, og lar vannet strømme gjennom uten hindringer. Prøv å tømme vannet i vasken.
***E4** (med display)* ***LED blinker 4 ganger** (uten display)*	**Det er for mye skum og/eller vann.**
	Sørg for at du ikke bruker for mye vaskemiddel, eller produkter som ikke er laget for vaskemaskiner.
***E7** (med display)* ***LED blinker 7 ganger** (uten display)*	**Problem med døren**
	Sørg for at døren er korrekt lukket. Pass på at det ikke er klær inne i maskinen som kan hindre døren fra å lukkes.
	Dersom døren er blokkert, slår du av og trekker ut vaskemaskinen fra stikkontakten. Vent 2-3 minutter, og åpne døren.
Hvilken som helst annen kode	Koble fra vaskemaskinen og trekk ut kontakten. Vent ett minutt. Skru på maskinen, og start et program. Hvis feilen oppstår igjen, ta direkte kontakt med et autorisert kundeservicesenter.

ANDRE AVVIK

Problem	Mulige årsaker og praktiske løsninger
Vaskemaskinen virker ikke/starter ikke	Kontroller at produktet er koblet til en fungerende stikkontakt.
	Sørg for at strømmen er på.
	Pass på at stikkontakten virker. Test med et annet apparat, som for eksempel en lampe.
	Døren er kanskje ikke korrekt lukket: åpne den og lukk den igjen.
	Kontroller hvorvidt det ønskede programmet ble korrekt valgt og at startknappen ble trykket.
	Pass på at vaskemaskinen ikke er i pausemodus.
Vann har lekket på gulvet nær vaskemaskinen	Dette kan være på grunn av en lekkasje i pakningen mellom kranen og forsyningsslangen. I slike tilfeller må slangen byttes ut, og man må stramme til slangen og kranen.
	Sørg for at filteret er korrekt lukket.
Vaskemaskinen sentrifugerer ikke	På grunn av at plaggene ikke ligger optimalt, kan vaskemaskinen: • Forsøk på å balansere belastningen, noe som øker sentrifugeringstiden. • Reduser hastigheten på sentrifugeringen for å redusere vibrasjoner og støy. • Hopp over sentrifugering for å beskytte maskinen. Sørg for at tøymengden er jevnt fordelt. Hvis ikke, løs floken, legg inn på nytt, og start programmet på nytt.
	Dette kan være på grunn av at vannet ikke er helt tømt ut drenert: vent noen minutter. Hvis problemet vedvarer, kan du se Feil 3-delen.
	Noen modeller har en "ikke sentrifuger»-funksjon. Kontroller at den ikke er på.
	Pass på at ingen alternativer som endrer sentrifugeringen er slått på.
	Bruk av for mye vaskemiddel kan hindre sentrifugeringen fra å starte.
Sterke vibrasjoner / lyder høres under sentrifugering	Vaskemaskinen er kanskje ikke helt i vater; juster om nødvendig om nødvendig føttene som angitt i det spesifikke avsnittet.
	Kontroller at transportskruer, gummitappene og avstandsrørene er fjernet.
	Pass på at det ikke er fremmedlegemer inne i trommelen (mynter, hengsler, knapper, etc ...).

Produsentens standardgaranti dekker feil som forårsakes av elektriske eller mekaniske feil i produktet, og som finnes å være en handling eller unnlatelse fra produsentens side. Hvis det finnes at en feil er forårsaket av forhold utenfor produktet som leveres, misbruk eller som følge av at brukerveiledningen ikke er fulgt, kan dette medføre en avgift.

Det anbefales alltid at du alltid bruker originale reservedeler, tilgjengelige fra vårt autoriserte kundeservicesenter.

Garanti
Produktet er garantert under vilkårene og betingelsene som er angitt på sertifikatet som følger med produktet. Garantisertifikatet må fylles ut og tas vare på, slik at det kan vises til det autoriserte kundeservicesenteret ved behov.

Ved CE symbol merkingen på dette produktet, compliance til alle europeiske sikkerhet, helse og miljøkravene i lovverket for dette produktet.

Produsenten avviser ethvert ansvar for eventuelle trykkfeil i brosjyren som følger med dette produktet. I tillegg forbeholdes også retten til å gjøre endringer ansett som nyttige på sine produkter uten å endre deres essensielle egenskaper.